Thank you for choosing Springs Window Fashions. Your window treatment has been custom-sized based on your specifications and created with the highest standards of quality and craftsmanship. Follow the easy step-by-step instructions to install your window treatment. Should you need additional support, please feel free to call our customer service center at 1-800-221-6352 or email us at windowfashions@springswindowfashions.com. We are glad to help you.

For additional safety information in Canada, contact 1-866-662-0666.

Gracias por elegir Springs Window Fashions. Su decoración para ventanas se ha confeccionado a la medida según sus especificaciones y con los estándares más altos de calidad y fabricación. Siga las instrucciones sencillas y detalladas para instalar la decoración para ventanas. Si necesita asistencia adicional, comuníquese con nuestro Centro de servicio al cliente al 1-800-221-6352 o por correo electrónico a windowfashions@springswindowfashions.com. Es un gusto poder ayudarle.

Para obtener más información de seguridad en Canadá, llame al 1-866-662-0666.

Merci d'avoir choisi Springs Window Fashions. Votre traitement de fenêtre a été taillé sur mesure selon vos spécifications et créé avec les normes les plus élevées de qualité et de fabrication. Suivez les directives étape par étape faciles pour installer votre traitement de fenêtre. Si vous avez besoin d'aide supplémentaire, n'hésitez pas à communiquer avec notre centre de service à la clientèle au 1-800-221-6352 ou envoyez-nous un courriel à windowfashions@springswindowfashions.com. Nous sommes heureux de vous aider.

Pour obtenir des renseignements supplémentaires sur la sécurité au Canada, composez le 1-866-662-0666.

HOW TO INSTALL
CÓMO INSTALAR
COMMENT INSTALLER

INSIDE OR OUTSIDE MOUNT: Contour or Flat Valance with Solar/Roller Shade

INSTALACIÓN EMPOTRADA O EXTERIOR: cenefa plana o de esquina cuadrada con persianas solares/enrollables

MONTAGE INTÉRIEUR OU EXTÉRIEUR : cantonnière Contour ou plate avec toile solaire/à ressort

Finished looks
Apariencia final
Aspects finis

Contour Valance • Cenefa de esquina cuadrada • Cantonnière Contour

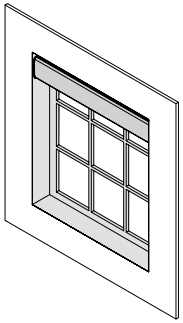

Inside mount
Montaje interno
Montage intérieur

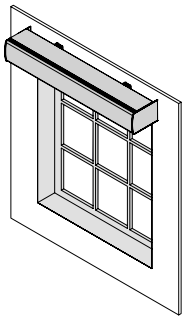

Outside mount
Montaje externo
Montage extérieur

Flat Valance • Cenefa plana • Cantonnière plate

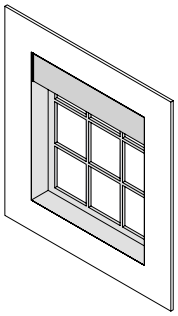

Inside mount
Montaje interno
Montage intérieur

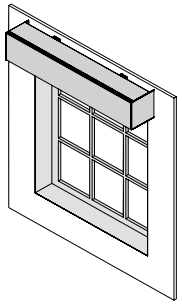

Outside mount
Montaje externo
Montage extérieur

Everything needed to install your shade
Todo lo necesario para instalar su persiana
Tout le nécessaire pour installer le store

1 Contour valance (if ordered)
2 Flat valance (if ordered)
3 Contour valance return (if ordered)
4 Flat valance return (if ordered)
5 Valance bracket set

1 Cenefa de esquina cuadrada (si se hace el pedido)
2 Cenefa plana (si se hace el pedido)
3 Retorno para la cenefa de esquina cuadrada (si se hace el pedido)
4 Retorno para la cenefa plana (si se hace el pedido)
5 Juego de soportes para cenefa

1 Cantonnière Contour (si commandée)
2 Cantonnière plate (si commandée)
3 Retour pour cantonnière Contour (si commandé)
4 Retour pour cantonnière plate (si commandé)
5 Jeu de supports de cantonnière

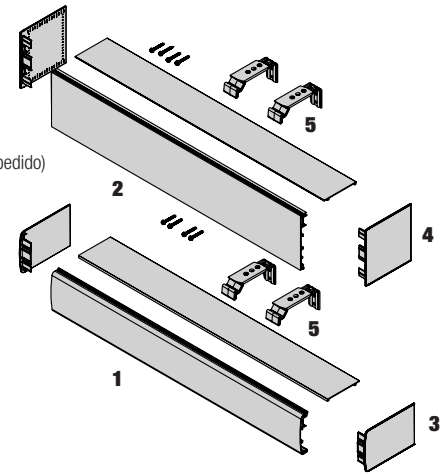

Tools needed • Herramientas necesarias • Outillage nécessaire

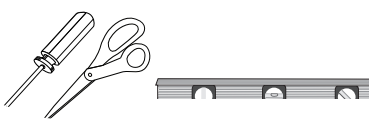

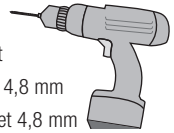

1/16" and 3/16" drill bit
Broca de 1,6 mm y 4,8 mm
Mèche de 1,6 mm et 4,8 mm

Follow the below instructions if installing an OUTSIDE MOUNT
Siga las instrucciones a continuación para la INSTALACIÓN EXTERIOR
Suivez les directives ci-dessous pour effectuer un MONTAGE EXTÉRIEUR

For INSIDE MOUNT proceed to Step 1A
Para la INSTALACIÓN EMPOTRADA, vaya al Paso 1A
Pour effectuer un MONTAGE EXTÉRIEUR, passez à l'étape 1A

1 Mark top of valance
Marque la parte superior de la cenefa
Marquer le dessus de la cantonnière

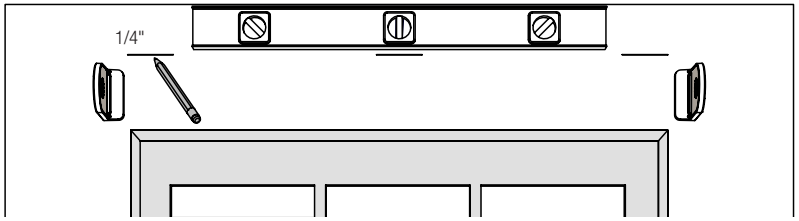

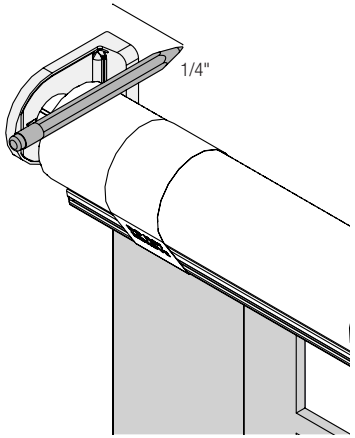

Install shade brackets per shade installation instructions. Temporarily install the shade to mark the location of the valance dust cover. A mark should be made ¼" above the shade when it is in the fully raised position.

Instale los soportes de la persiana de acuerdo con las instrucciones de instalación de las persianas. Instale temporalmente la persiana para marcar la ubicación de la cubierta antipolvo de la cenefa. Se debe hacer una marca ¼" por encima de la persiana mientras está totalmente abierta.

Installez les supports de la toile conformément aux directives d'installation de la toile. Installez la toile temporairement pour marquer l'emplacement du pare-poussière de la cantonnière. Une marque doit être effectuée à une distance de ¼" (0,6 cm) au-dessus de la toile lorsqu'elle est complètement relevée.

2 Assemble brackets
Ensamble los soportes
Assembler les supports

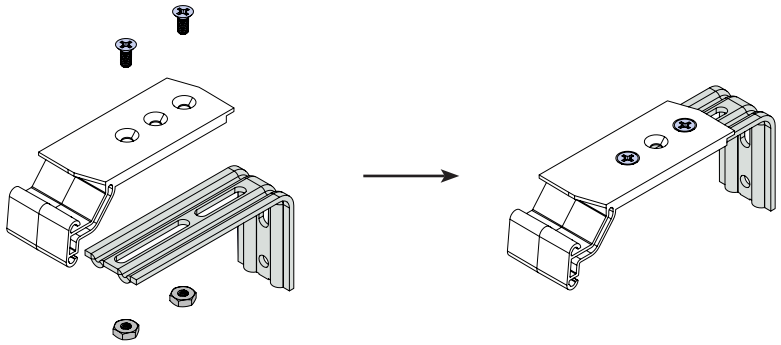

Insert screw and nuts as shown.

Inserte el tornillo y las tuercas como se muestra.

Insérez les vis et les écrous comme indiqué.

If you are installing a contour valance, proceed to Step 3A.
If you are installing a flat valance, proceed to Step 3B.

Si está instalando una cenefa de esquina cuadrada, vaya al Paso 3A.
Si está instalando una cenefa plana, vaya al Paso 3B.

Pour installer une cantonnière Contour, passez à l'étape 3A.
Pour installer une cantonnière plate, passez à l'étape 3B.

3a Twist contour valance brackets in place
Gire los soportes de la cenefa de esquina cuadrada para que encajen
Faire pivoter les supports de la cantonnière Contour en place

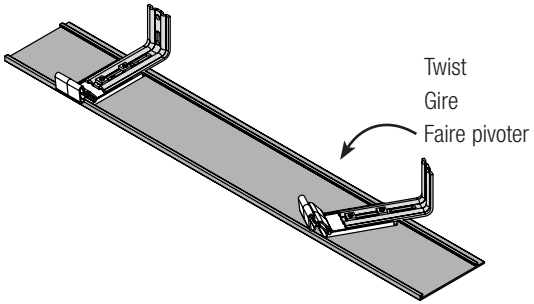

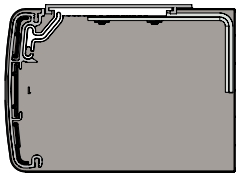

Side View
Vista lateral
Vue de côté

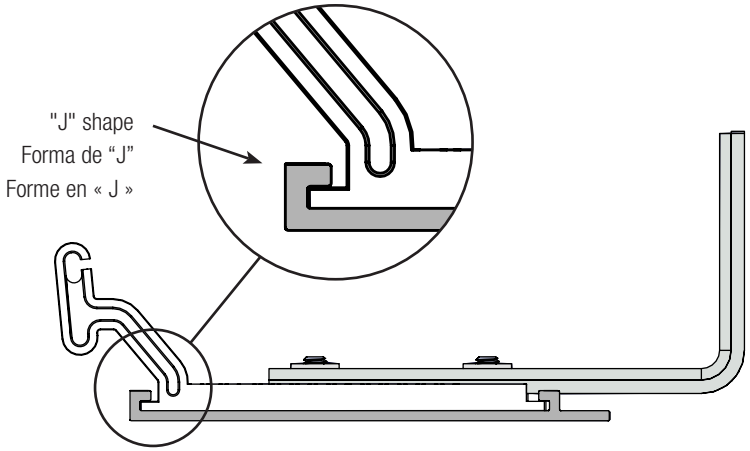

Place dust cover face up. **Note, for contour valance "J" shape faces forward.** Pivot bracket assembly into place 4" from end. If you are provided with additional bracket assemblies, space them out evenly between the two outside brackets.

Coloque la cubierta antipolvo apuntando hacia arriba. **Nota: para la cenefa de esquina cuadrada, la forma de "J" debe estar apuntando hacia adelante.** Rote el montaje del soporte para que quede donde corresponde, a 4" del extremo. Si recibe montajes de soportes adicionales, colóquelos de forma que queden a distancias uniformes entre los dos soportes exteriores.

Placez le pare-poussière vers le haut. **Pour la cantonnière Contour, la forme en « J » doit être orientée vers l'avant.** Faites pivoter l'assemblage du support en place à une distance de 4" (10,2 cm) de l'extrémité. Si on vous a fourni des assemblages de support supplémentaires, espacez-les uniformément entre les deux supports externes.

3b

Twist flat valance brackets in place
Gire los soportes de la cenefa plana para que encajen
Faire pivoter les supports de la cantonnière plate en place

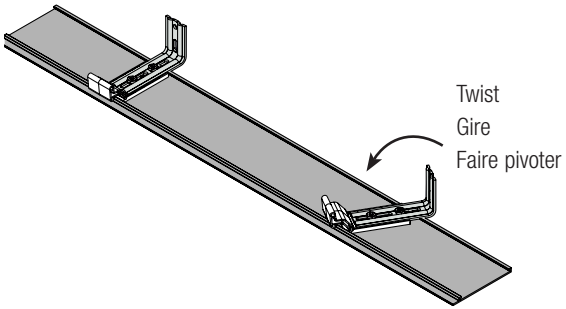

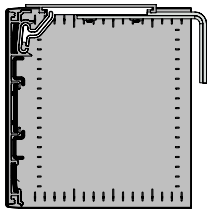

Side View
Vista lateral
Vue de côté

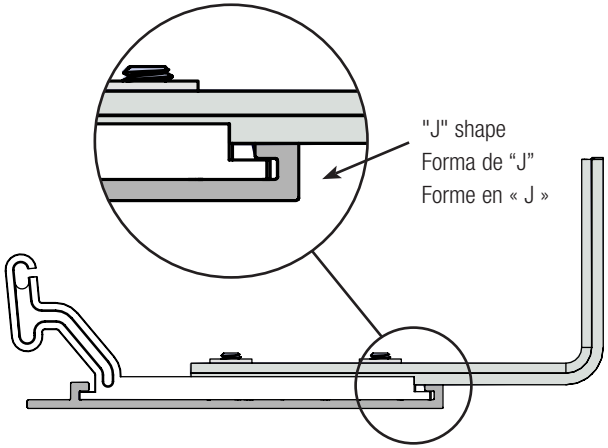

Place dust cover face up. **Note, for flat valance "J" shape faces backward.** Pivot bracket assembly into place 4" from end. If you are provided with additional bracket assemblies, space them out evenly between the two outside brackets.

Coloque la cubierta antipolvo apuntando hacia arriba. **Nota: para la cenefa de esquina cuadrada, la forma de “J” debe estar apuntando hacia adelante. Rote el montaje del soporte para que quede donde corresponde, a 4” del extremo. Si recibe montajes de soportes adicionales, colóquelos de forma que queden a distancias uniformes entre los dos soportes exteriores.**

Placez le pare-poussière vers le haut. **Pour la cantonnière Contour, la forme en « J » doit être orientée vers l’avant.** Faites pivoter l’assemblage du support en place à une distance de 4" (10,2 cm) de l’extrémité. Si on vous a fourni des assemblages de support supplémentaires, espacez-les uniformément entre les deux supports externes.

4

Mark bracket holes
Haga marcas para los orificios para los soportes
Marquer les trous de support

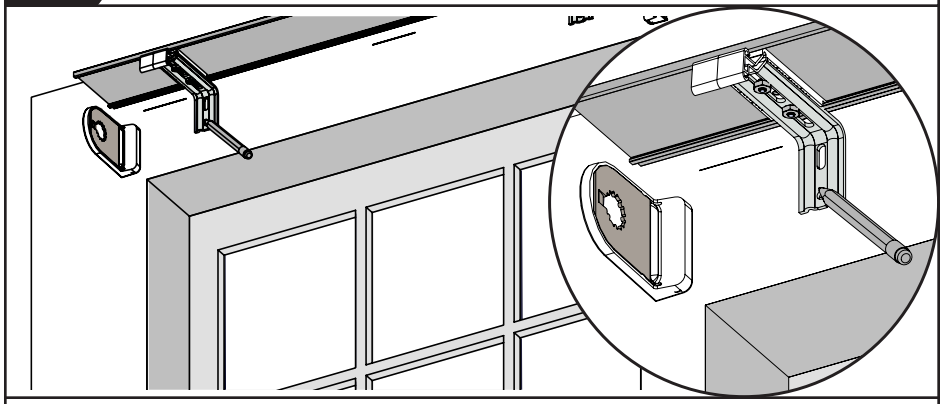

Place dust cover with brackets attached at the marks for the top of dust cover and mark screw location in bracket.

Coloque la cubierta antipolvo con los soportes fijados en las marcas para la parte superior de la cubierta antipolvo y haga una marca para la ubicación de los tornillos en el soporte.

Placez le pare-poussière sur lequel les supports sont fixés sur les marques pour le dessus du pare-poussière et marquez l’emplacement des vis dans les supports.

5

Drill bracket holes
Perfore los orificios para los soportes
Percer les trous de support

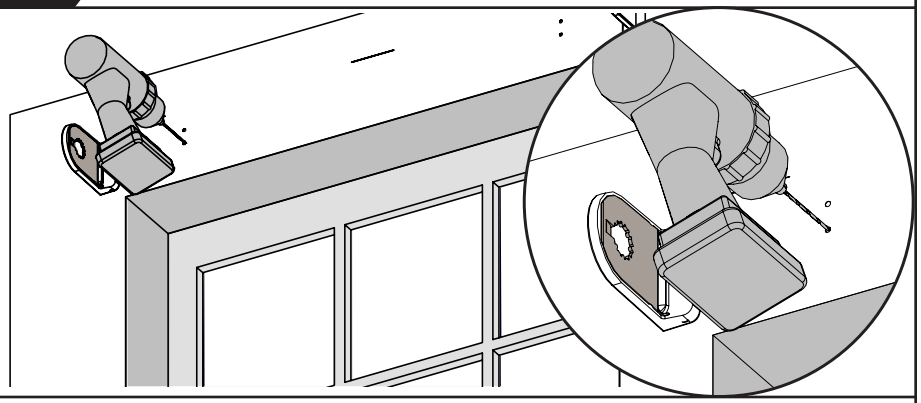

Drill marked bracket holes.

Perfore los orificios para los soportes que marcó.

Percez les trous de support marqués.

6

Install mounting screws
Coloque los tornillos de montaje
Installer les vis de montage

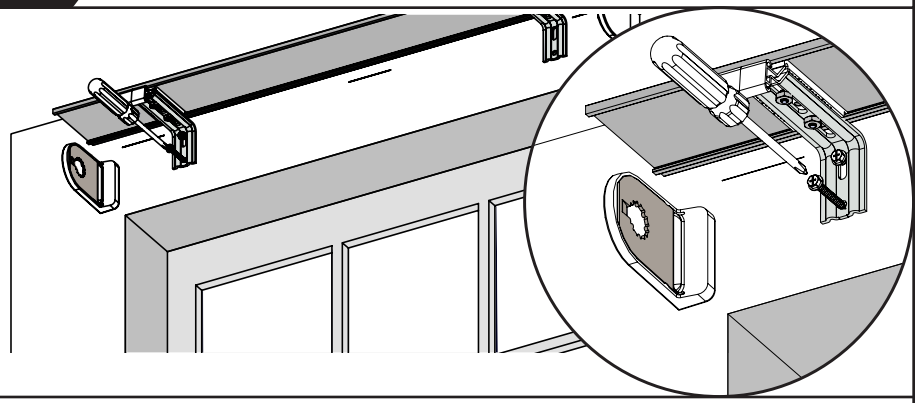

Install screws into drilled holes.

Instale los tornillos en los orificios perforados.

Vissez les vis dans les trous percés.

7

Install shade
Instale la persiana
Installer la toile

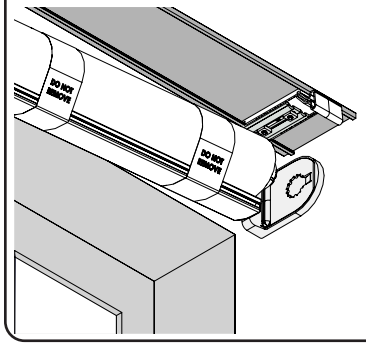

Install shade according to the shade installation instructions.

Instale la persiana de acuerdo con las instrucciones de instalación de las persianas.

Installez la toile conformément aux directives d'installation de la toile.

8

Snap valance cover in place
Inserte la cubierta de la cenefa en su lugar
Enclencher le couvercle de cantonnière en place

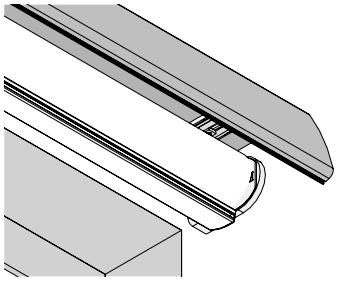

For both contour and flat valance, place the valance cover on the bracket clip and snap into place.

Para la cenefa de esquina cuadrada y plana, coloque la cubierta de la cenefa en el sujetador del soporte e insértela en su lugar.

Pour la cantonnière plate et la cantonnière Contour, placez le couvercle de cantonnière sur la pince de support et enclenchez en place.

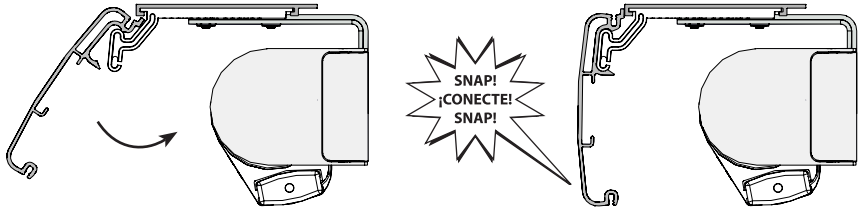

9

Attach valance returns
Adjunte los retornos de la cenefa
Fixer les retours de cantonnière

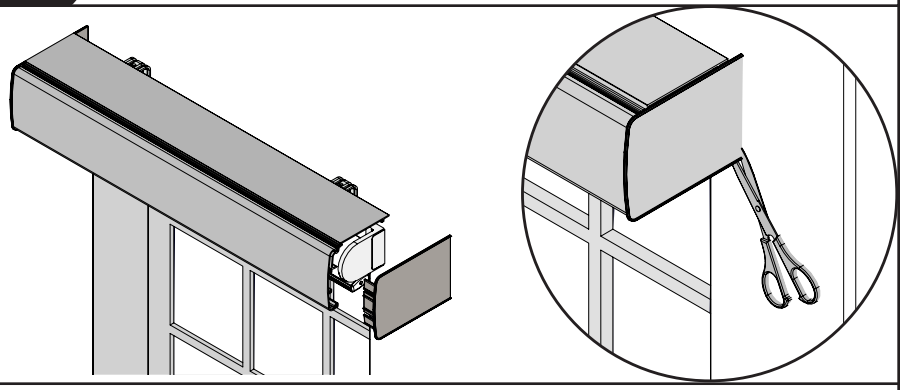

Note that valance returns can be trimmed with a scissors or utility knife to adjust the depth.

Tenga en cuenta que puede cortar los retornos de la cenefa con tijeras o un cuchillo para ajustar la profundidad.

Veuillez noter que les retours de cantonnière peuvent être taillés avec des ciseaux ou un couteau tout usage pour en ajuster la profondeur.

Follow the below instructions if installing an INSIDE MOUNT
Siga las instrucciones a continuación para la INSTALACIÓN EMPOTRADA
Suivez les directives ci-dessous pour effectuer un MONTAGE INTÉRIEUR

1a

Twist contour valance brackets in place
Gire los soportes de la cenefa de esquina cuadrada para que encajen
Faire pivoter les supports de la cantonnière Contour en place

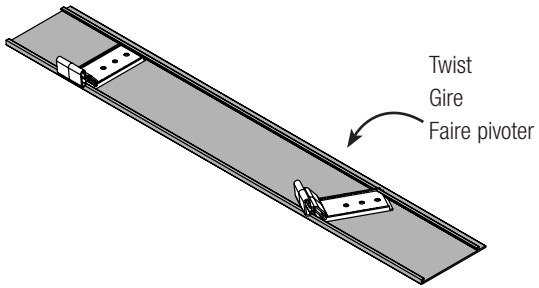

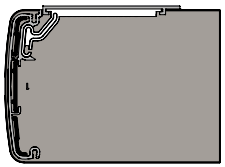

Side View
Vista lateral
Vue de côté

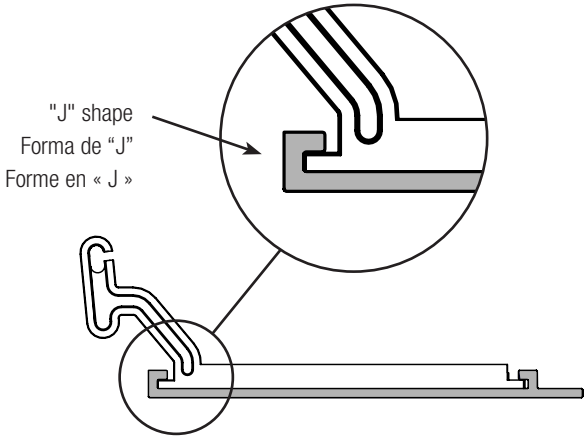

Place dust cover face up. **Note, for contour valance "J" shape faces forward.** Pivot bracket assembly into place 4" from end. If you are provided with additional bracket assemblies, space them out evenly between the two outside brackets.

Coloque la cubierta antipolvo apuntando hacia arriba. **Nota: para la cenefa de esquina cuadrada, la forma de "J" debe estar apuntando hacia adelante.** Rote el montaje del soporte para que quede donde corresponde, a 4" del extremo. Si recibe montajes de soportes adicionales, colóquelos de forma que queden a distancias uniformes entre los dos soportes exteriores.

Placez le pare-poussière vers le haut. **Pour la cantonnière Contour, la forme en « J » doit être orientée vers l'avant.** Faites pivoter l'assemblage du support en place à une distance de 4" (10,2 cm) de l'extrémité. Si on vous a fourni des assemblages de support supplémentaires, espacez-les uniformément entre les deux supports externes.

1b

Twist flat valance brackets in place
Gire los soportes de la cenefa plana para que encajen
Faire pivoter les supports de la cantonnière plate en place

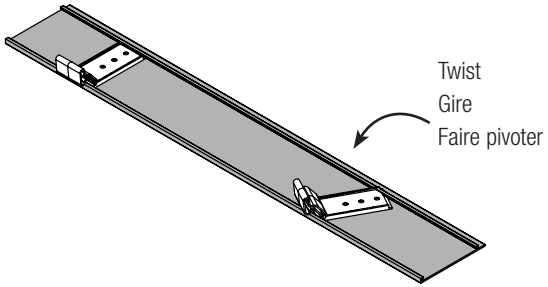

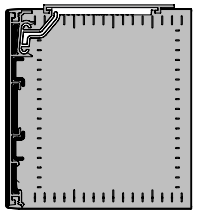

Side View
Vista lateral
Vue de côté

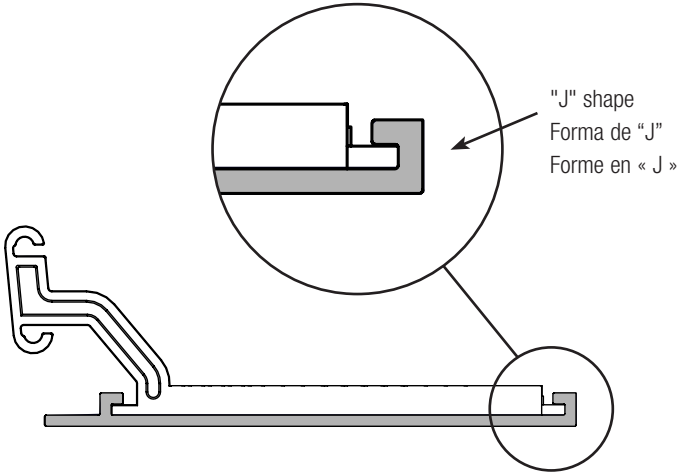

Place dust cover face up. **Note, for flat valance "J" shape faces backward.** Pivot bracket assembly into place 4" from end. If you are provided with additional bracket assemblies, space them out evenly between the two outside brackets.

Coloque la cubierta antipolvo apuntando hacia arriba. **Nota: para la cenefa de esquina cuadrada, la forma de "J" debe estar apuntando hacia adelante.** Rote el montaje del soporte para que quede donde corresponde, a 4" del extremo. Si recibe montajes de soportes adicionales, colóquelos de forma que queden a distancias uniformes entre los dos soportes exteriores.

Placez le pare-poussière vers le haut. **Pour la cantonnière Contour, la forme en « J » doit être orientée vers l'avant.** Faites pivoter l'assemblage du support en place à une distance de 4" (10,2 cm) de l'extrémité. Si on vous a fourni des assemblages de support supplémentaires, espacez-les uniformément entre les deux supports externes.

2

Drill bracket holes
Perfore los orificios de los soportes
Percer les trous de support

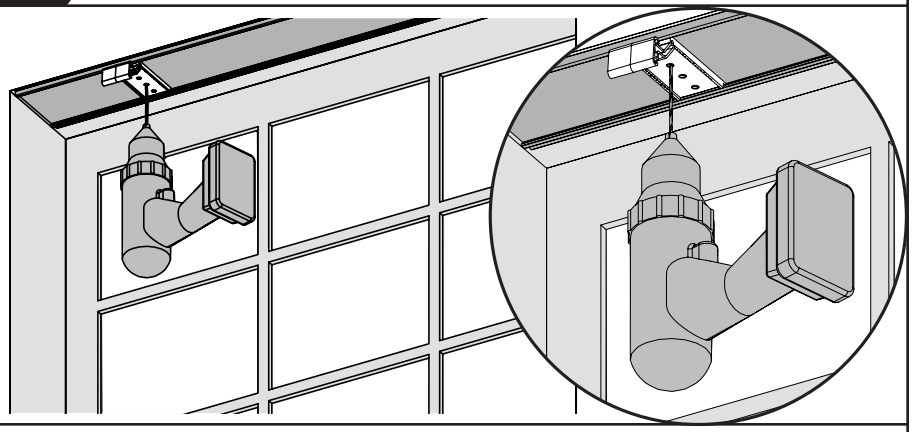

Place dust cover inside window opening and drill through two holes in bracket.

Coloque la cubierta antipolvo dentro de la abertura de la ventana y perfore dos orificios en el soporte.

Placez le pare-poussière dans l'ouverture de la fenêtre et percez deux trous à travers le support.

3

Install mounting screws
Instale los tornillos de montaje
Installer les vis de montage

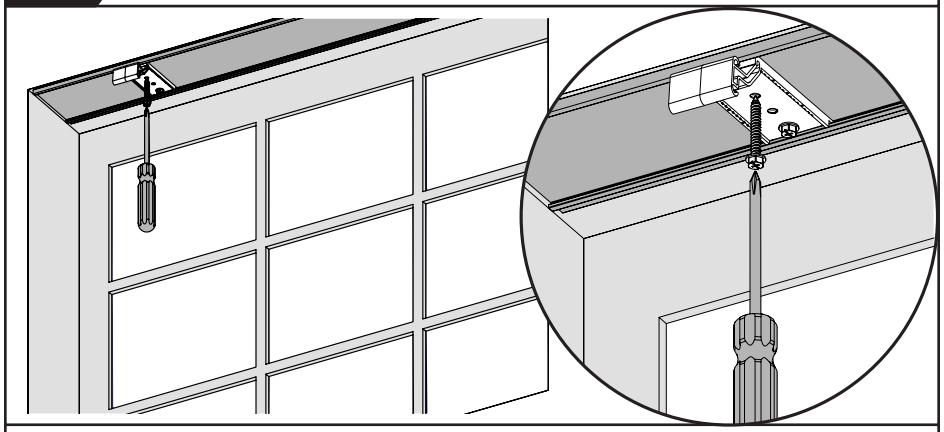

Attach dust cover with screws.

Adjunte la cubierta antipolvo con los tornillos.

Fixez le pare-poussière avec les vis.

4a

Top mount bracket install
Instalación del soporte de montaje superior
Installation du support pour montage supérieur

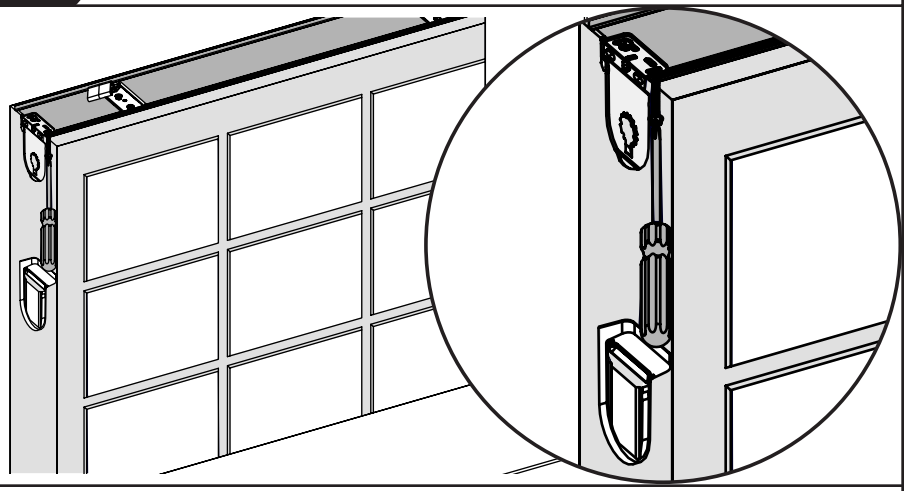

Attach the type of bracket you have according to your shade install guide. The bracket will need to be installed by drilling through the dust cover.

Adjunte el tipo de soporte que tiene siguiendo la guía de instalación de la persiana. El soporte se deberá instalar perforando la cubierta antipolvo.

Fixez le type de support que vous avez conformément au guide d'installation de votre toile. Le support doit être installé en perçant des trous à travers le pare-poussière.

4b

Back mount bracket install
Instalación del soporte de montaje trasero
Installation du support pour montage arrière

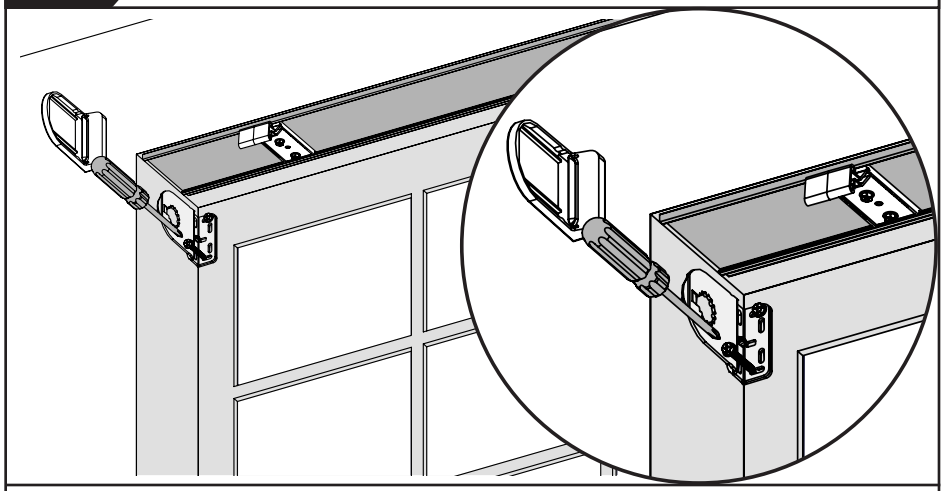

Attach the type of bracket you have according to your shade install guide.

Adjunte el tipo de soporte que tiene siguiendo la guía de instalación de la persiana.

Fixez le type de support que vous avez conformément au guide d'installation de votre toile.

4c

Side mount bracket install
Instalación del soporte de montaje lateral
Installation du support pour montage latéral

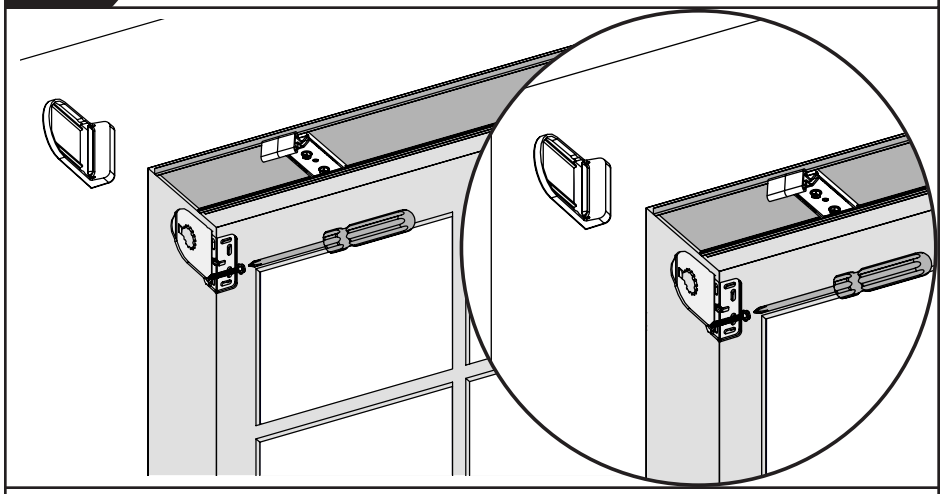

Attach the type of bracket you have according to your shade install guide.

Adjunte el tipo de soporte que tiene siguiendo la guía de instalación de la persiana.

Fixez le type de support que vous avez conformément au guide d'installation de votre toile.

5

Attach valance returns
Adjunte los retornos de la cenefa
Fixer les retours de cantonnière

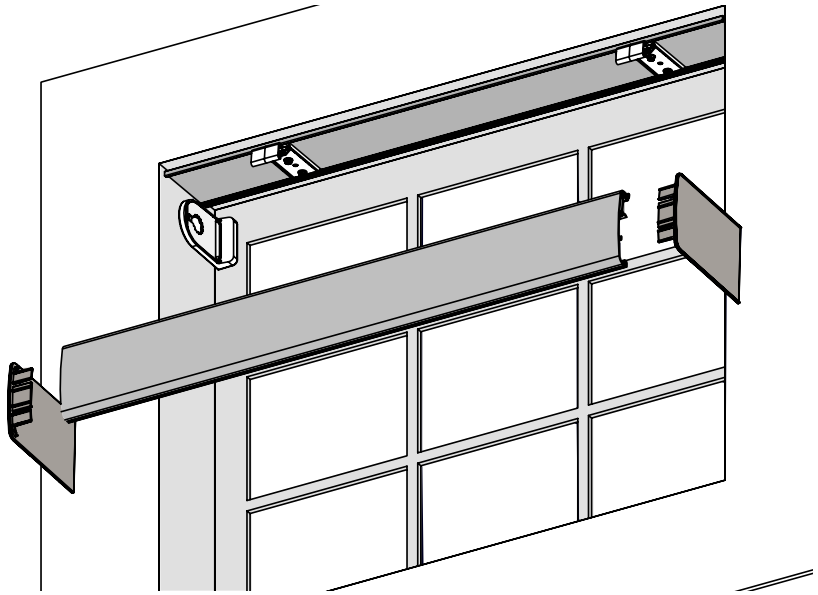

Attach valance returns to the contour or flat valance.

Adjunte los retornos de la cenefa a la cenefa de esquina cuadrada o plana.

Fixez les retours de cantonnière à la cantonnière Contour ou plate.

6

Snap valance cover in place
Inserte la cubierta de la cenefa en su lugar
Enclencher le couvercle de cantonnière en place

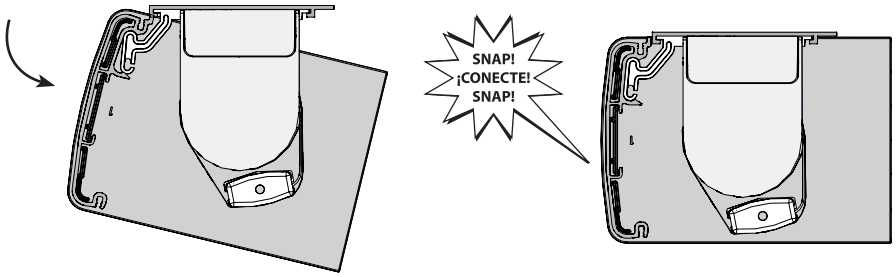

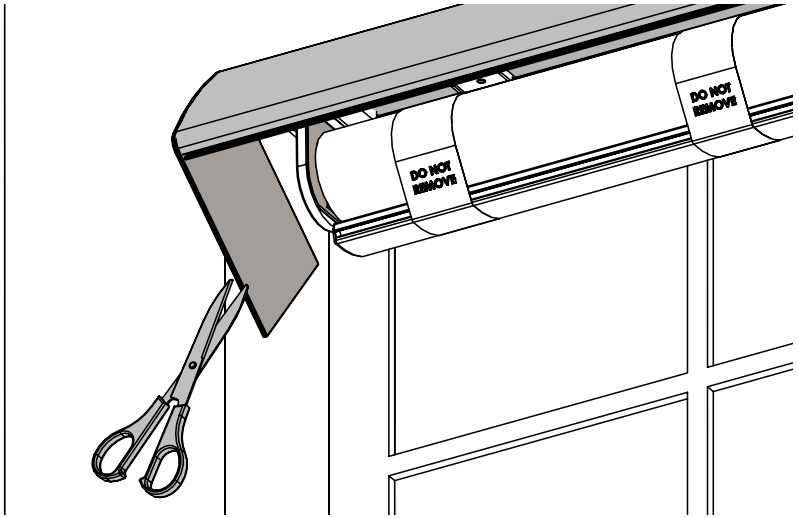

For both contour and flat valance, place the valance cover on the bracket and snap into place. Note that valance returns can be cut with a scissors or utility knife to fit.

Para la cenefa de esquina cuadrada y plana, coloque la cubierta de la cenefa en el soporte e insértela en su lugar. Tenga en cuenta que puede cortar los retornos de la cenefa con tijeras o un cuchillo para que encaje.

Pour la cantonnière plate et la cantonnière Contour, placez le couvercle de cantonnière sur le support et enclenchez en place. Veuillez noter que les retours de cantonnière peuvent être taillés à la longueur voulue avec des ciseaux ou un couteau tout usage.

For additional assistance please contact our Customer Service Center at 1-800-221-6352.

Springs Window Fashions LLC
P.O. Box 500, 8467 Route 405 South
Montgomery, PA 17752

Para obtener ayuda adicional
comuníquese con nuestro Centro de servicio al Cliente al 1-800-221-6352.

Springs Window Fashions LLC
P.O. Box 500, 8467 Route 405 South
Montgomery, PA 17752

Pour une assistance supplémentaire
veuillez contacter notre Centre de Service à la Clientèle au 1-800-221-6352.

Springs Window Fashions LLC
P.O. Box 500, 8467 Route 405 South
Montgomery, PA 17752

Springs Window Fashions • Middleton, WI 53562-1096

78030-00 (02/21) 20-168408