Thank you for choosing Springs Window Fashions. Your window treatment has been custom-sized based on your specifications and created with the highest standards of quality and craftsmanship. Follow the easy step-by-step instructions to install your window treatment. Should you need additional support, please feel free to call our Customer Service Center at 1-800-221-6352 or email us at windowfashions@springswindowfashions.com. We are glad to help you.

For additional safety information in Canada, contact 1-866-662-0666.

Gracias por elegir Springs Window Fashions. Su decoración para ventanas se ha confeccionado a la medida según sus especificaciones y con los estándares más altos de calidad y fabricación. Siga las instrucciones sencillas y detalladas para instalar la decoración para ventanas. Si necesita asistencia adicional, comuníquese con nuestro Centro de servicio al cliente al 1-800-221-6352 o por correo electrónico a windowfashions@springswindowfashions.com. Es un gusto poder ayudarle.

Para obtener más información de seguridad en Canadá, llame al 1-866-662-0666.

Merci d'avoir choisi Springs Window Fashions. Votre traitement de fenêtre a été taillé sur mesure selon vos spécifications et créé avec les normes les plus élevées de qualité et de fabrication. Suivez les directives étape par étape faciles pour installer votre traitement de fenêtre. Si vous avez besoin d'aide supplémentaire, n'hésitez pas à communiquer avec notre centre de service à la clientèle au 1-800-221-6352 ou envoyez-nous un courriel à windowfashions@springswindowfashions.com. Nous sommes heureux de vous aider.

Pour obtenir des renseignements supplémentaires sur la sécurité au Canada, composez le 1-866-662-0666.

HOW TO INSTALL
CÓMO INSTALAR
COMMENT INSTALLER

Roman Shades
Persianas de tela Romana
Stores Romains

NOTE: The included screws are for installation through dry wall and into a stud or solid wood member. If you are installing this product on other surfaces, obtain the correct wall anchors from your local hardware store or home center.

NOTA: Los tornillos incluidos son para realizar la instalación en láminas de yeso y vigas o elementos de madera lisa. Si instala este producto sobre otras superficies, obtenga los anclajes para pared adecuados en la ferretería o el centro de venta de artículos para el hogar de su localidad.

REMARQUE : Les vis comprises servent à l'installation sur les cloisons sèches et dans un montant ou un pied en bois massif. Si vous installez ce produit sur d'autres surfaces, procurez-vous les dispositifs d'ancrage au mur appropriés à votre quincaillerie ou centre de rénovation domiciliaire locaux.

Bracket Quantity • Cantidad de soportes • Nombre de supports					
Blind Width (inches)	Mounting Bracket Quantity	Ancho de la persiana (centímetros)	Cantidad de soportes de montaje	Largeur du store (pouces)	Nombre de support montage
12 to 42	2	30.5 a 106.7	2	12 à 42	2
42½ to 72	3	107.9 a 182.9	3	42½ à 72	3
72 1/16 to 102	4	183 a 259.1	4	72 1/16 à 102	4
102 1/16 to 132	5	259.2 a 335.3	5	102 1/16 à 132	5
132 1/16 to 144	6	335.4 a 365.8	6	132 1/16 à 144	6

Tools Needed • Herramientas Necesarias • Outillage Nécessaire

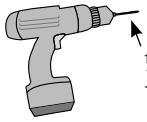

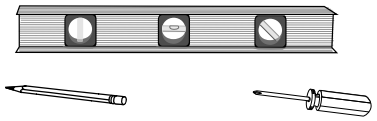

Everything needed to install your shade
Todo lo necesario para instalar la persiana
Tout ce qu'il faut pour la pose du store

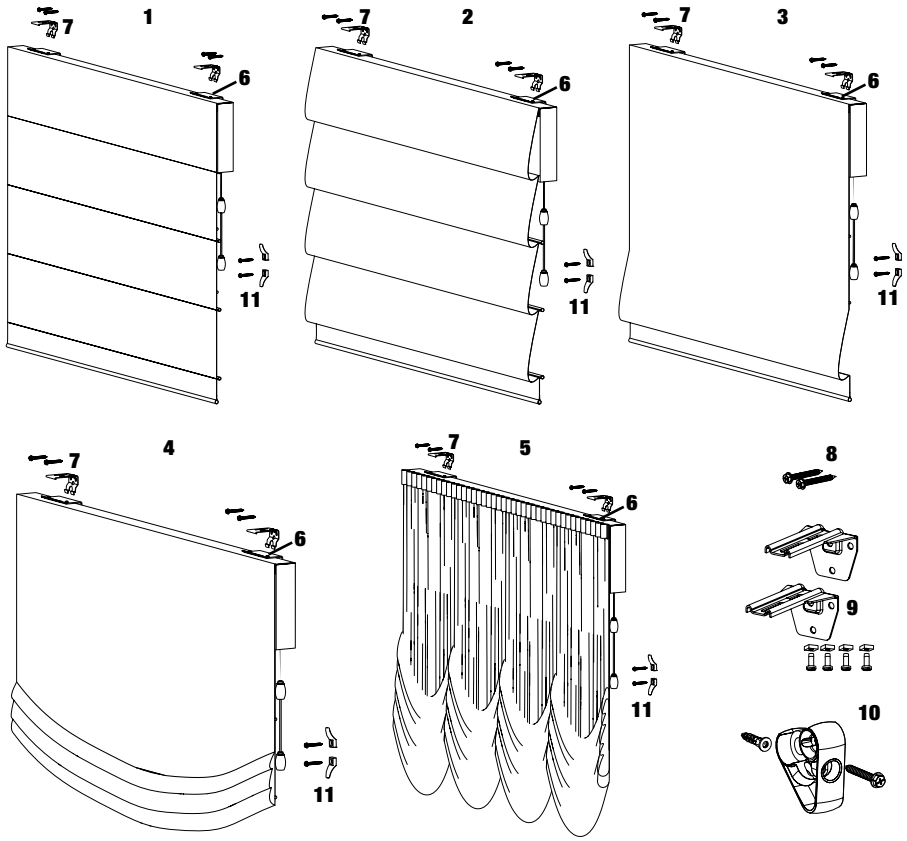

1 Classic Roman Shade
2 Looped Roman Shade
3 Seamless Roman Shade
4 Relaxed Roman Shade
5 Balloon Roman Shade
6 Mounting Plate (on shade headrail)
7 Mounting Bracket with mounting screws
8 Turned Headrail Mounting Screws
9 Optional "L" Bracket for more projection with nuts and bolts
10 Cord Tensioner with screw (continuous-loop lift shades, attached to shade)
11 Cord Cleat set with screws (standard lift shades)

1 Persiana de Romana clásica
2 Persiana de Romana de Lazo
3 Persiana de Romana sin ribete
4 Persiana de Romana de Rectas
5 Persiana de Romana Drapeadas
6 Placa de montaje (en el riel superior de la persiana)
7 Soporte de montaje con tornillos de montaje
8 Tornillos de montaje de la cabeza del tornillo
9 Soporte opcional en "L" para mayor proyección con tuercas y pernos
10 Tensor de cable con tornillo (Tonos de elevación de bucle continuo, unido a la sombra)
11 Juego de grapas con tornillos (Tonos de elevación estándar)

1 Store de Romain classique
2 Store de Romain bouclé
3 Store de Romain sans couture
4 Stores de Romain Détendu
5 Stores de Romain Ballon
6 Plaque de montage (sur le rail de retenue du store)
7 Support de montage avec vis de montage
8 Vis de fixation de têtière tournée
9 Support en « L » en option pour projection supplémentaire avec écrous et boulons
10 Tendeur de cordon avec vis (Abat-jour en boucle continue, attaché à l'ombre)
11 Cordon de serrage avec vis (Tonalités de levage standard)

1

Mark bracket locations
Marque la ubicación de los soportes
Marquer l'emplacement des supports

Determine if your shade will be inside/ceiling mount, outside/wall mount, or side mount. Mark brackets according to mounting preference below.

Determine el montaje de la persiana: interno/en el techo o externo/en la pared. Marque los soportes de acuerdo con las preferencias de montaje que se indican a continuación.

Déterminez si vos stores seront installés à l'intérieur/au plafond ou à l'extérieur/au mur. Marquez les supports selon la préférence de montage ci-dessous.

Inside/Ceiling mount • Montaje interno/en el techo • Montage intérieur/au plafond

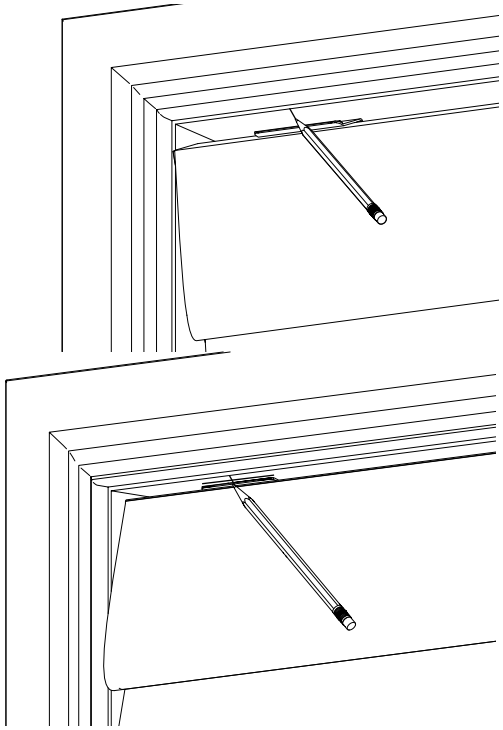

Inside/ceiling mount: Hold the headrail in desired location. Make marks at the front edge of the shade at the center of the mounting plate.

Montaje interior/techo: Sujete el cabezal en la ubicación deseada. Haga marcas en el borde frontal de la cortina en el centro de la placa de montaje.

Montage à intérieur / au plafond: Tenir le rail de tête à l'endroit désiré. Faire des marques au bord avant de l'ombre au centre de la plaque de montage.

Outside mount • Montaje externo • Montage extérieur

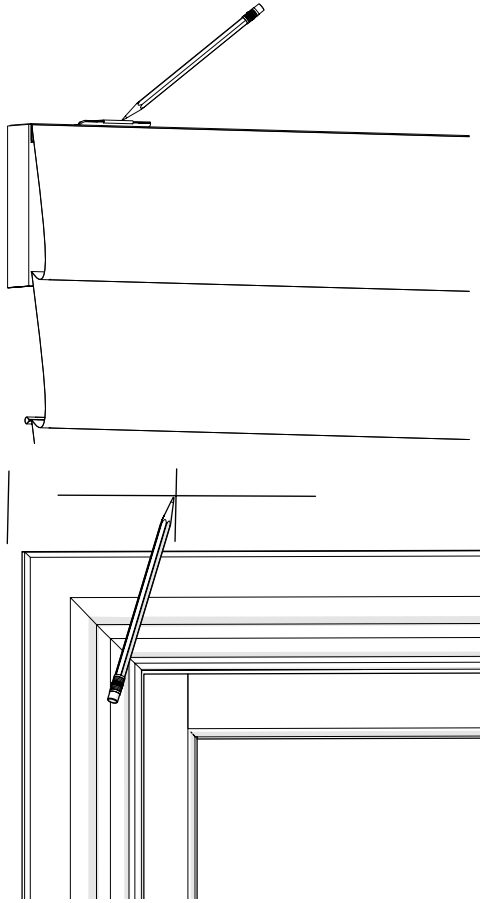

Outside mount: Hold the headrail in the desired location. Mark the bracket locations at the center of each headrail mounting plate.

Montaje externo: Sujete el cabezal en el lugar deseado. Marque el soporte ubicaciones en el centro de cada placa de montaje del cabezal.

Montage extérieur: Tenir le rail de tête à l'endroit désiré. Marquez le support des emplacements au centre de chaque plaque de montage du rail.

2 Mark bracket screw locations
Marque las ubicaciones de los tornillos de los soportes
Marquez l'emplacement des vis de support

Inside/Ceiling mount • Montaje interno/en el techo • Montage intérieur/au plafond

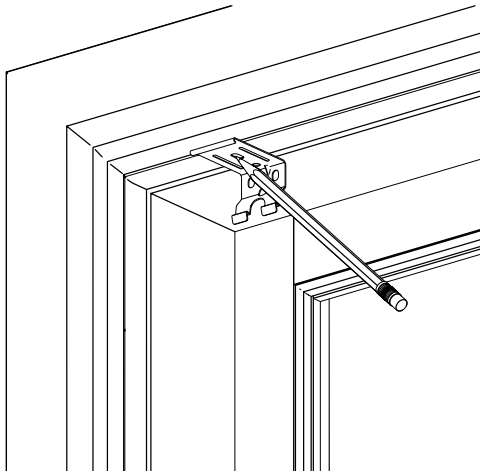

Inside/ceiling mount: Align mounting brackets parallel to the window frame on the center marks. Mark the screw locations.

For flush mount of 1½" headrail, measure ⅝" back from the front edge of the mark. Align mounting bracket and mark screw locations.

For flush mount of 2¼" headrail, measure 1⅜" back from the front edge mark. Align mounting bracket and mark screw locations.

Montaje interior/techo: Alinee los soportes de montaje paralelos al marco de la ventana en las marcas centrales. Marque las ubicaciones de los tornillos.

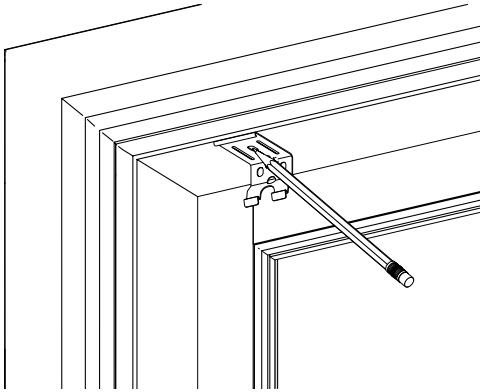

Para montar empotrado de 3.81 cm para el cabezal, mida 1.59 cm hacia atrás desde el borde frontal de la marca. Alinee el soporte de montaje y marque las ubicaciones de los tornillos.

Para montar empotrado de 5.72 cm el cabezal, medir 3.49 cm atrás de la marca de borde delantero. Alinee el soporte de montaje y marque las ubicaciones de los tornillos.

Montage intérieur / plafond: Aligner les supports de montage parallèlement au cadre de la fenêtre sur les repères centraux. Marquer les emplacements des vis.

Pour un montage encastré de 1½ po rail de tête, mesurer ⅝ po arrière à partir du bord avant de la marque. Alignez le support de montage et marquez les emplacements des vis.

Pour un montage encastré de 2¼ po rail de tête, mesurer 1⅜ po arrière de la marque de bord avant. Alignez le support de montage et marquez les emplacements des vis.

Outside mount • Montaje externo • Montage extérieur

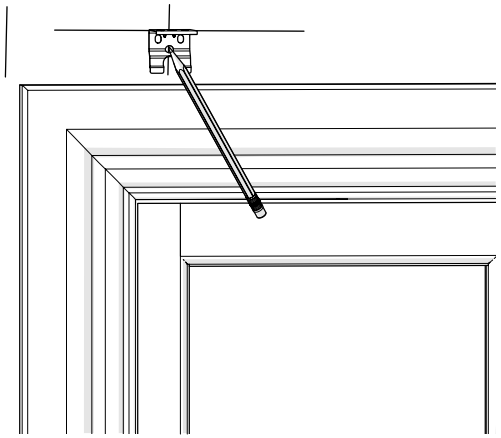

Outside mount: Align top of mounting bracket to your height mark. Mark the screw locations.

Montaje externo: Alinee la parte superior del soporte de montaje a su marca de altura. Marque las ubicaciones de los tornillos.

Montage extérieur: Alignez le haut du support de montage à votre repère de hauteur. Marquer les emplacements des vis.

Optional projection bracket mount • Montaje con soporte de proyección opcional • Montage à support de projection en option

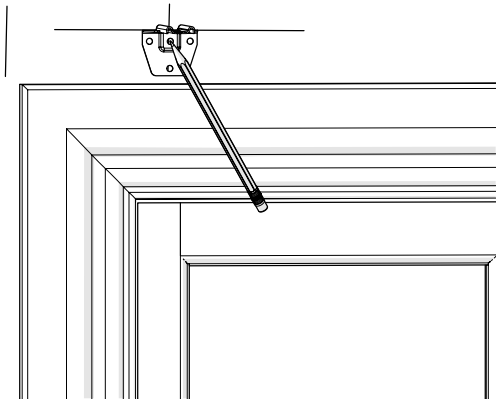

Optional projection bracket mount: Align lower surface of projection bracket to your height mark.

Montaje con soporte de proyección opcional: Alinee la superficie inferior del soporte de proyección con la marca de la altura.

Montage à support de projection en option : Alignez la surface inférieure du support de projection sur votre marque de hauteur.

3

Install upturned headrail
Instale persianas con riel superior girado
Installer stores à rail de renenue inversé

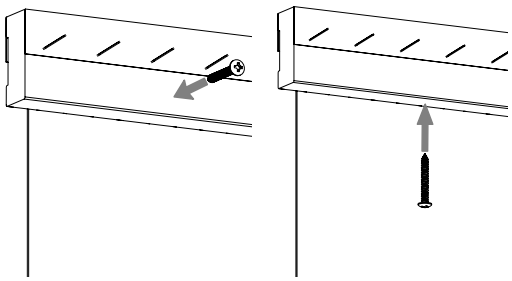

Upturned headrail shades are mounted without brackets by installing the screws directly through the headrail.

Las sombras de los cabezales montado sin soportes por instalando los tornillos directamente a través de la baranda.

Les nuances de capot retournées sont montés sans supports par installer les vis directement à travers le rail de tête.

4

Predrill holes
Perfore previamente los orificios
Pré-percez les trous

Use a 1⁄16" drill bit, or use the size bit required by the wall anchor you may be using.

Use una broca de 1.6 mm, o una broca de tamaño adecuado para el anclaje de pared que esté utilizando.

Utilisez une mèche de 1⁄16 po, ou utilisez la taille de mèche requise par le dispositif d'ancrage au mur que vous utilisez.

Inside/ceiling mount:
Montaje interno/en el techo:
Montage intérieur/au plafond :

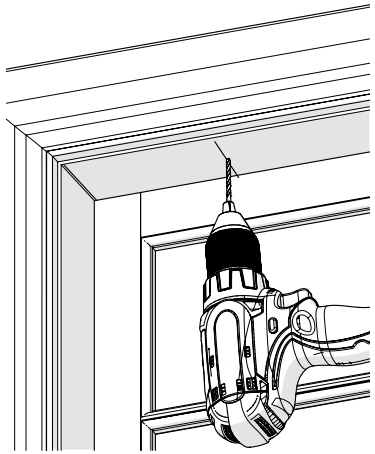

Outside/extension bracket mount:
Montaje externo/montaje con soporte de extensión:
Montage extérieur / montage à support d'extension :

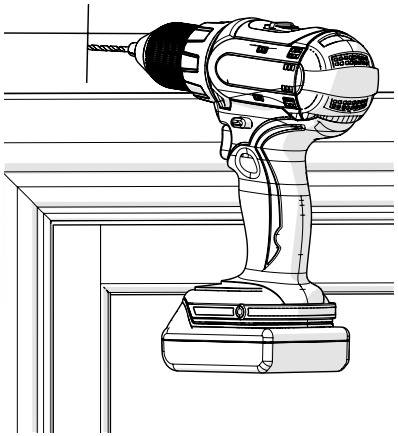

5

Mount brackets
Soportes de montaje
Installez les supports

Attach mounting bracket or optional projection bracket to the surface using two screws and wall anchors (if needed).

Use dos tornillos y los anclajes para pared (si es necesario) para colocar el soporte de montaje o el soporte de proyección opcional en la superficie.

Fixez le support de montage ou le support de projection en option à la surface en utilisant deux vis et deux dispositifs d'ancrage au mur (au besoin).

Inside/ceiling mount:
Montaje interno/en el techo:
Montage intérieur/au plafond :

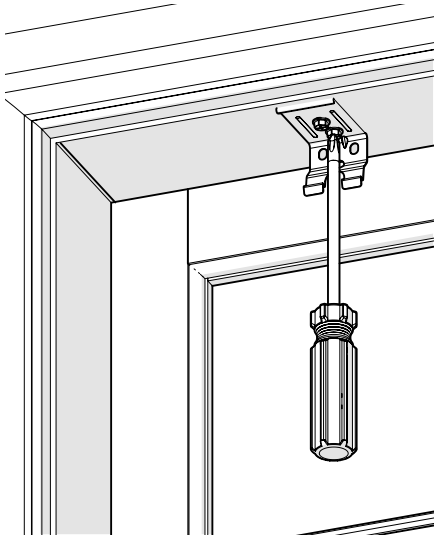

Outside mount:
Montaje externo:
Montage extérieur :

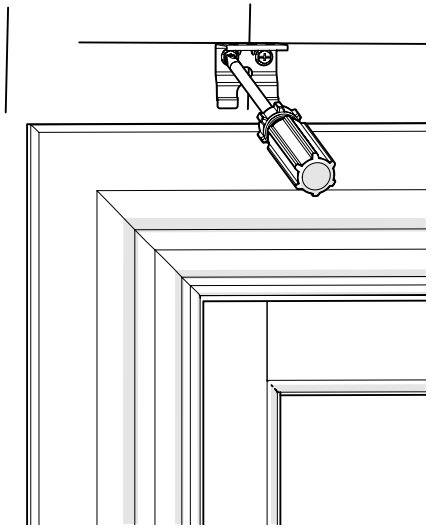

5a

Projection bracket mount (optional)
Montaje con soporte de proyección (opcional)
Montage à support de projection en (en option)

Mount projection bracket to the wall:
Monte el soporte de proyección a la pared:
Fixer le support de projection au mur:

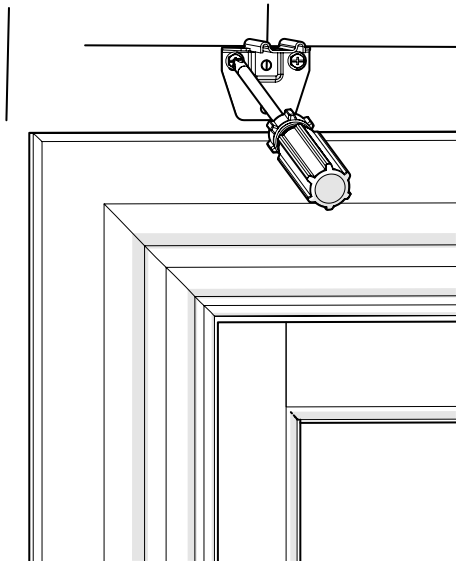

Attach mounting bracket to projection bracket:
Sujete el soporte de montaje a soporte de proyección:
Fixer le support de fixation à support de projection:

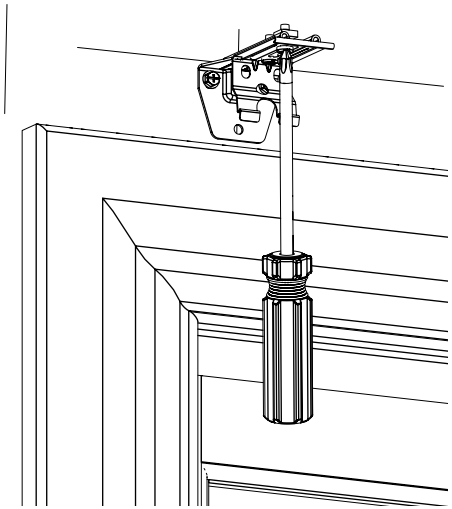

6

Install headrail into mounted brackets
Introduzca el riel superior en los soportes de montaje
Installez le rail de retenue dans les supports de montage

For turned headrail shades, skip to step 7.

Para las persianas con riel superior girado, vaya al paso 7.

Pour les stores à rail de retenue inversé, passez à l'étape 7.

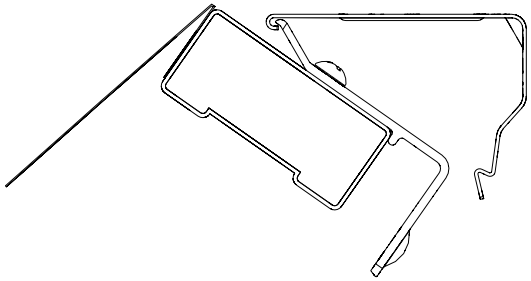

Lift shade to engage front of mounting plate.

Levante la persiana para enganchar la parte frontal de la placa de montaje.

Soulevez le store pour engager l'avant de la plaque de montage.

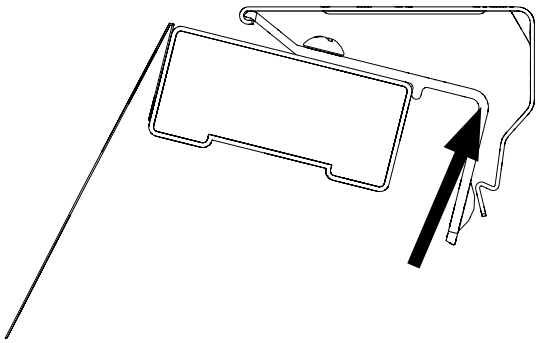

Rotate back of shade to snap into mounting bracket.

Rote la parte trasera de la persiana para fijarla en el soporte de montaje.

Pivotez l'arrière du store pour l'enclencher dans le support de montage.

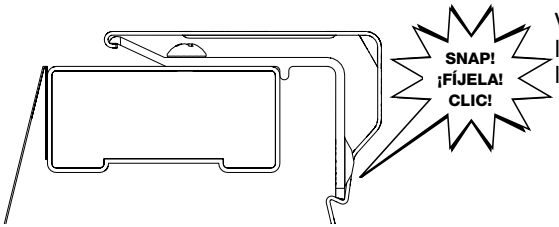

You should feel and hear the shade snap into the bracket.

Debe sentir y escuchar que la persiana queda fija en el soporte.

Vous devriez ressentir et entendre le store s'enclencher dans le support.

7

Turned headrail shade only
Persiana con riel superior girado únicamente
Store à rail de retenue inversé seulement

Mount to surface using screws and wall anchors (if needed).

Utilice tornillos y anclajes para pared para montarlo en la superficie (si es necesario).

Installez sur la surface au moyen de vis et de dispositifs d'ancrage au mur (au besoin).

Front mount:
Montaje en la parte frontal:
Montage avant :

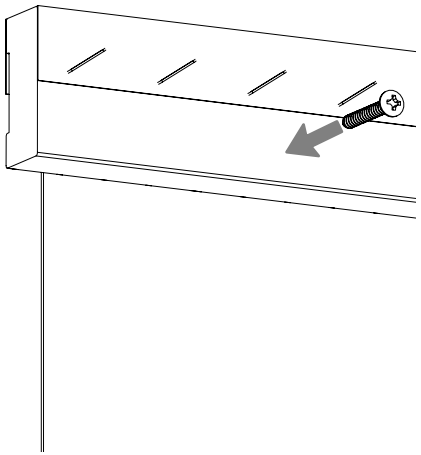

Top mount:
Montaje en la parte superior:
Montage supérieur :

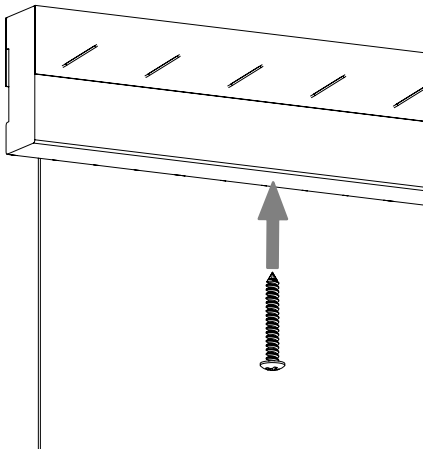

8

Attaching safety devices
Conectando dispositivos de seguridad
Fixation des dispositifs de sécurité

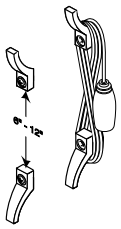

Cord cleat is used to control excess cord.

El sujetador de cuerda es usado para controlar el exceso de cuerda.

Le standard taquet du cordon est utilisé pour contrôler l'excès de cordon.

Or • O • Ou

Continuous-loop lift
Levantador de lazo continuo
Relève en boucle continue

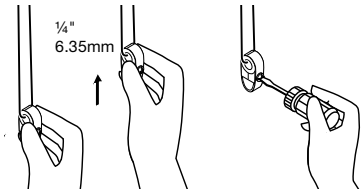

Tighten • Ajuste • Serrer

9

Operating the shade
Información para la operación de la persiana
Information relative à l'emploi du store

Standard lift control • Sostenedores de cuerda • Taquets de cordon

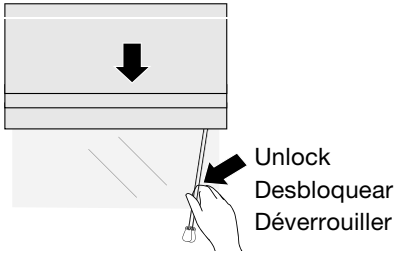

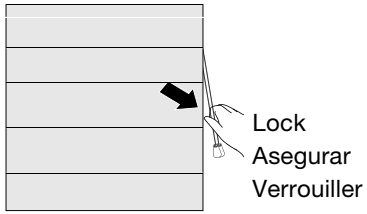

Continuous-loop lift • Levantador de lazo continuo • Relève en boucle continue

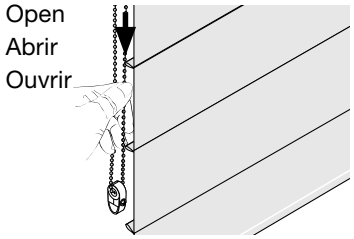

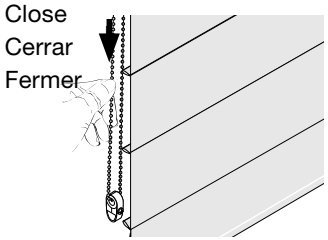

Bottom up/top down • Abajo-arriba/arriba-abajo • Ouverture vers le haut / vers le bas

Lift cords are located on both the left and right sides of the shade to operate the top and bottom of the shade.

Los cordones de elevación están a ambos lados de la persiana para operar la parte superior y la parte inferior de la persiana.

Les cordons se trouvent sur les côtés gauche et droit du store afin de faire fonctionner le haut et le bas du store.

Bottom up cord • Cordón con opción de abajo hacia arriba • Cordon pour bas relevé

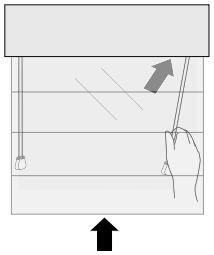

Unlock
Desbloquear
Déverrouiller

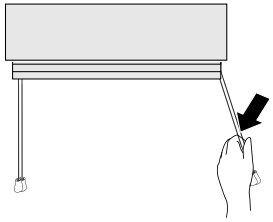

Lock
Asegurar
Verrouiller

Top down cord • Cordón con opción de arriba hacia abajo • Cordon pour haut abaissé

Unlock
Desbloquear
Déverrouiller

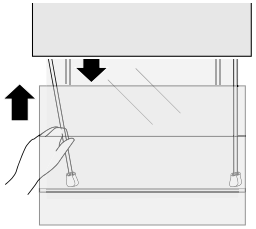

Lock
Asegurar
Verrouiller

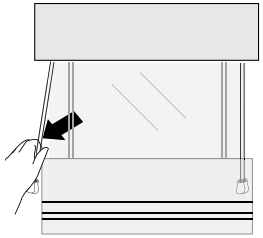

Shade removal
Extracción de la persiana
Retrait du store

Shade removal: Using a screwdriver or putty knife, hold onto shade to prevent it from falling. Disengage each bracket as shown.

Extracción de la persiana: Utilice un destornillador o una espátula para masilla para sujetar la persiana y evitar que se caiga. Desenganche cada soporte como se muestra.

Retrait du store : En utilisant un tournevis ou un couteau à mastiquer, tenez le store pour l'empêcher de tomber. Dégagez chaque support comme dans l'illustration.

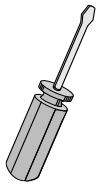

OR
•
O
•
OU

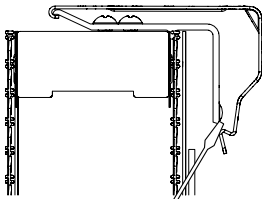

Additional instructions
Instrucciones adicionales
Instructions supplémentaires

Shade: When initially installed, fabric may not have any pleat memory. Fully raise the shade and hand-adjust fabric to reform pleats. Leave stacked for a few days to establish pleat memory. Wrinkling is an inherent characteristic of natural fabrics. Most wrinkles will fall out after the shade has been hung a few days. If wrinkles persist, refer to the ironing and steaming instructions, or contact a professional drapery service.

Persiana: Cuando se instale por primera vez, es posible que la tela no tenga ninguna memoria de pliegues. Levante la persiana completamente y ajuste la tela a mano para formar los pliegues. Deje la persiana apilada durante unos días para establecer la memoria de pliegues. Las arrugas son un característica inherente de las telas naturales. La mayoría de las arrugas desaparecerán luego de que la persiana ha estado colgada algunos días. Si las arrugas persisten, consulte las instrucciones de planchado y planchado a vapor o comuníquese con un servicio de cortinaje profesional.

Store : Lorsqu'il est installé initialement, le tissu peut ne pas avoir de mémoire de plis. Relever le store complètement et ajuster manuellement le tissu pour reformer les plis. Laisser empilé pendant quelques jours pour établir la mémoire des plis. La formation de faux plis est une caractéristique inhérente aux tissus naturels. La plupart des faux plis disparaîtront après quelques jours de suspension. Si les plissements persistent, reportez-vous aux directives sur le repassage et la vaporisation ou communiquez avec un service de rideaux professionnel.

Springs Window Fashions LLC • Middleton, WI 53562-1096
www.springswindowfashions.com

79038-03 (1/17) 17-4743

Troubleshooting
Solución de problemas
Dépannage

Shade Does Not Lift or Lower Properly – Lifting cords may be caught in mounting brackets. If they are, remove shade from brackets, free cords, and then remount the shade.

Shade Hangs Unevenly – Cords may be tied off unevenly. To adjust, lower shade and grasp lifting cord. Push tassel up to reveal knot. Untie the knot and lightly pull the cords until the shade hangs evenly. Holding the cords in that position, retie the knot and then replace the tassel over the knot.

Cordlock Will Not Release/Lock – Pull cord to the center of the shade to release cordlock. Pull cord to the outside of shade to lock cords. Angle of cord should be approximately 45 degrees.

If operating a bottom up/top down shade, you must lower the bottom of the shade before lowering the top.

If further assistance is needed, please contact our Customer Service Center at 1-800-221-6352.

La persiana no sube o desciende adecuadamente – El cordón para jalarla pudo haberse enredado en los soportes de montaje. Si así sucede, quite la persiana de los soportes, libere los cordones y luego vuelva a montar la persiana.

La persiana cuelga de manera despareja – Los cordones pueden estar atados desparejos. Para ajustar, baje la persiana y acomode el cordón para levantar. Empuje hacia arriba la borla para dejar el nudo al descubierto. Deshaga el nudo y jale ligeramente el cordón hasta que la persiana cuelgue pareja. Manteniendo el cordón en esa posición, vuelva a hacer el nudo y luego reponga la borla sobre el nudo.

El bloqueador del cordón no suelta/sujeta – Mueva el cordón hacia arriba, hasta el centro de la persiana para liberar el bloqueo del cordón. Mueva el cordón hacia el exterior de la persiana para bloquearlo. El ángulo del cordón debería ser aproximadamente 45 grados.

Al operar una persiana enrollable, debe bajar la parte inferior de la persiana antes de bajar la parte superior.

Si necesita más ayuda, por favor póngase en contacto con nuestro Centro de Atención a Clientes al 1-800-221-6352.

Le store ne se relève pas ou ne s'abaisse pas adéquatement – Les cordons sont peut-être coincés dans les supports. Si c'est le cas, retirer le store des supports, libérer les cordons et réinstaller le store.

Le store est inégal – Le serrage des cordons est inégal. Pour ajuster, abaisser le store et prendre le cordon. Soulever le gland pour révéler le nœud. Défaire le nœud et tirer légèrement les cordons jusqu'à ce que le store se nivèle. Tenir les cordons dans cette position, refaire le nœud et replacer le gland sur le nœud.

Le dispositif de fixation ne déclenche pas/verrou – Tirer le cordon vers le centre du store pour relâcher le dispositif de fixation. Tirer le cordon vers l'extérieur du store pour verrouiller les cordons. L'angle du cordon doit être de 45 degrés environ. Pour actionner le bas vers le haut/le haut vers le bas du store, vous devez abaisser le bas du store avant d'abaisser le haut.

Si vous avez besoin de plus d'information, veuillez communiquer avec notre Centre de service à la clientèle au 1-800-221-6352.

Shade dos and don'ts • Sombra consejos sobre qué hacer y qué no hacer • Ombre à faire et à ne pas faire

DO: Allow time for your new shade to hang out.

DEBE: Esperar un tiempo para que el nuevo cortinaje quede bien extendido.

À FAIRE : laissez vos nouveaux rideaux pendre pendant un certain temps.

DON'T: Expect your shade to look perfect the instant it is hung. It takes a full week or two for shades to hang out and fall naturally into graceful folds.

NO DEBE: Esperar que la persiana luzca perfecta al instante de haberla colgado. Lleva una semana o dos que la persiana adquiera una caída natural con pliegues agraciados.

À NE PAS FAIRE : s'attendre à ce que votre store soit parfait dès qu'il est suspendu. Cela peut prendre une ou deux semaines complètes de suspension pour obtenir des plis souples naturels.

Iron setting and steaming codes
Configuración de la plancha y códigos de planchado a vapor
Réglage du fer et codes de vaporisation

Iron: Lo	Iron: Low Setting Plancha: Potencia baja Fer : réglage bas
Iron: Med/Lo	Iron: Medium/Low Setting Plancha: Potencia media/baja Fer : réglage moyen/bas
Iron: Med	Iron: Medium Setting Plancha: Potencia media Fer : réglage moyen
Iron: Med/Hi	Iron: Medium/High Setting Plancha: Potencia media/alta Fer : réglage moyen/élevé
Iron: Hi	Iron: High Setting Plancha: Potencia alta Fer : réglage élevé
Iron: No	Iron: No – **DO NOT IRON** Plancha: No – **NO PLANCHAR** Fer : non – **NE PAS REPASSER AU FER**
Steam: Yes	Steam: Yes Plancha a vapor: Sí Vapeur : oui
Steam: No	Steam: No – **DO NOT USE STEAM** Plancha a vapor: No – **NO PLANCHA A VAPOR** Vapeur : non – **NE PAS UTILISER DE VAPEUR**

Springs Window Fashions LLC • Middleton, WI 53562-1096
www.springswindowfashions.com
79038-03 (1/17) 17-4743

Ironing and steaming
Planchado y planchado a vapor
Repassage et vaporisage

Ironing and Steaming
This information is for light touch-ups when installing shades; most wrinkles will fall out naturally once the shade has been hanging for 10–14 days.

- It is EXTREMELY important to follow the ironing and steaming guidelines provided on the label
- When ironing or steaming a product, you should ALWAYS do this on the back side of the product to avoid marking or damaging the face of the fabric
- When steaming, use a low steam setting and avoid actually touching the fabric with the steamer

Planchado y planchado a vapor
Esta información es útil para los casos de retoques ligeros al momento de instalar productos livianos. La mayoría de las arrugas desaparecen solas una vez que el producto ha estado colgado durante 10 a 14 días.

- Es SUMAMENTE importante seguir las pautas de planchado y planchado a vapor que figuran en la etiqueta
- Cuando planche o trate al vapor un producto, SIEMPRE debe hacerlo en el lado trasero del producto para evitar marcar o dañar la parte frontal de la tela
- Cuando trate al vapor, utilice una intensidad de vapor baja y evite tocar la tela con el vaporizador

Repassage et vaporisage
Cette information ne concerne que les légères retouches lors de l'installation de produits souples ; la plupart des plis s'élimineront naturellement une fois que le produit aura été suspendu pendant 10 à 14 jours.

- Il est EXTRÊMEMENT important de respecter les directives de repassage et de vaporisage fournies sur l'étiquette
- Lorsque vous repassez ou passez un produit à la vapeur, vous devez TOUJOURS le faire du côté arrière du produit pour éviter de marquer ou d'endommager l'avant du tissu
- Lors du vaporisage, utilisez un réglage de vapeur faible et évitez de toucher au tissu avec le défroisseur

Fabric content and care label
Etiqueta de cuidados y contenido de la tela
Contenu du tissu et étiquette d'entretien

Label locations
- Draperies: Header of draperies
- Shades: Bottom hem of shade
- Top treatments: Return edge or hem of top treatment
- Pillows: Edge of pillow

Ubicaciones de la etiqueta
- Cortinajes: cabezal de los cortinajes
- Persianas: dobladillo inferior de la persiana
- Decoraciones superiores: borde de retorno o dobladillo de la decoración superior
- Almohadones: borde del almohadón

Emplacements de l'étiquette
- Rideaux : tête des rideaux
- Stores : ourlet inférieur du store
- Traitements supérieurs : rebord du retour ou ourlet du traitement supérieur
- Coussins : rebord du coussin

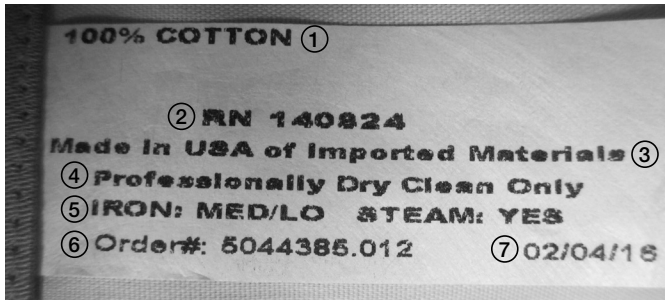

1. Fabric content
2. Manufacturer identification
3. Manufacturer location
4. Cleaning instructions
5. Iron and steam allowances
6. Order number
7. Date of order

1. Contenido de la tela
2. Identificación del fabricante
3. Ubicación del fabricante
4. Instrucciones de limpieza
5. Márgenes para el planchado y planchado a vapor
6. Número de pedido
7. Fecha de pedido

1. Composition du tissu
2. Identification du fabricant
3. Emplacement du fabricant
4. Directives de nettoyage
5. Directives de repassage et de vaporisage
6. Numéro de la commande
7. Date de la commande

Springs Window Fashions LLC • Middleton, WI 53562-1096
www.springswindowfashions.com
79038-03 (1/17) 17-4743

Cleaning
Limpieza
Nettoyage

Lightly vacuum with a soft brush attachment or wipe with a duster or dry cloth. If more substantial cleaning is needed, contact a professional drapery cleaning service.

Aspire suavemente con un aditamento de cepillo suave o limpie con un plumero o trapo seco. Si es necesario una limpieza considerable, contacte a un proveedor de servicio profesional de limpieza de cortinas.

Passer délicatement l'aspirateur avec une brosse accessoire douce ou essuyer avec un essuie-meuble ou un chiffon sec. Si le nettoyage plus substantiel est nécessaire, contactez un service de nettoyage de draperie professionnel.

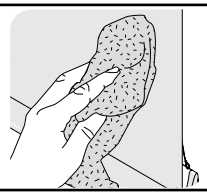

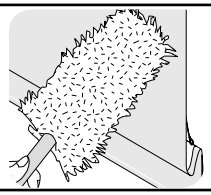

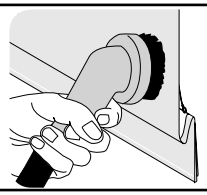

Clientes de México: llamar al 01-800-909-0793 para obtener instrucciones sobre el lugar al que deben enviar el producto para su reparación.
Importador en México:
Springs Window Fashions Sales Company de México, S. de R.L. de C.V.
Carretera Federal Reynosa a Matamoros Sin Número Edif 10 A
Prologis Park, Ciudad Reynosa, Tamaulipas CP 88780
TEL. (899) 954-0361

Customers located in the USA and Canada:
Contact our Customer Service Center at 1-800-221-6352
Springs Window Fashions LLC
8467 Route 405 South, P.O. Box 500
Montgomery, PA 17752

Springs Window Fashions LLC • Middleton, WI 53562-1096
www.springswindowfashions.com

79038-03 (1/17) 17-4743