Thank you for choosing Springs Window Fashions. Your blind has been custom-sized based on your specifications with the highest standards of quality and craftsmanship.

Follow the easy step-by-step instructions to install your blind. Should you need additional support, please feel free to call our Customer Service Center at 1-800-221-6352 or email us at windowfashions@springswindowfashions.com. We will be glad to help you.

For additional safety information in Canada, contact 1-866-662-0666.

Gracias por elegir Springs Window Fashions. Su persiana se ha confeccionado a la medida según sus especificaciones y con los estándares más altos de calidad y fabricación.

Siga las sencillas instrucciones detalladas para instalar su persiana. Si necesita asistencia adicional, comuníquese con nuestro Centro de servicio al cliente al 1-800-221-6352 o por correo electrónico a windowfashions@springswindowfashions.com. Será un gusto poder ayudarlo.

Para información adicional en Canadá sobre seguridad, llamar al 1-866-662-0666.

Merci d'avoir choisi Springs Window Fashions. Votre store a été taillé sur mesure selon vos spécifications avec les normes les plus élevées de qualité et de fabrication.

Suivez les directives étape par étape faciles pour installer votre store. Si vous avez besoin d'aide supplémentaire, n'hésitez pas à communiquer avec notre centre de service à la clientèle au 1-800-221-6352 ou envoyez-nous un courriel à windowfashions@springswindowfashions.com. Nous serons heureux de vous aider.

Pour de plus amples informations sur la sécurité au Canada, appelez le 1-866-662-0666.

Finished Look with Dauphine® valance
Apariencia final con la cenefa Dauphine®
Aspect fini avec la cantonnière Dauphine®

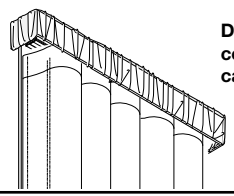

Dauphine valance
cenefa tipo Dauphine
cantonnière à la Dauphine

HOW TO INSTALL
CÓMO INSTALAR
COMMENT INSTALLER

Outside mount or wall mount soft vertical blinds with a valance

Las persianas verticales suaves de plástico y/o telas con una cenefa para montaje exterior o para montaje de pared

Des stores verticaux souples en pose extérieure ou murale avec une cantonnière

1 Everything needed to install your blind
Todo lo necesario para instalar su persiana
Tout ce qu'il faut pour la pose du store

Note: Assistance may be needed when installing this blind.
Nota: Es posible que se requiera ayuda de otra persona para instalar esta persiana.
Nota: Une aide peut être nécessaire pour installer ce store.

1. Headrail
2. Vanes
3. Headrail bracket
4. Valance bracket
5. Sheer drapery
6. Cord guide
7. Cord weight
8. Threader cap
9. Return slide
10. Dauphine valance
11. Valance fabric
12. Double-sided tape

1. Cabezal
2. Tiras
3. Soporte del cabezal
4. Soporte de la cenefa
5. Cortinaje translúcido
6. Guía de cuerda
7. Pesa de cuerda
8. Capucha enroscada
9. Retorno deslizante
10. Cenefa tipo Dauphine
11. Tela de la cenefa
12. Cinta adhesiva de doble lado

1 Rail de retenue
2 Persienne
3 Support de rail de retenue
4. Support de cantonnière
5. Rideau transparent
6. Guide de cordon
7. Poids de cordon
8. Capuchon d'enfileur
9. Coulant de retour
10. Cantonnière à la Dauphine
11. Tissu de cantonnière
12. Ruban adhésif double-face

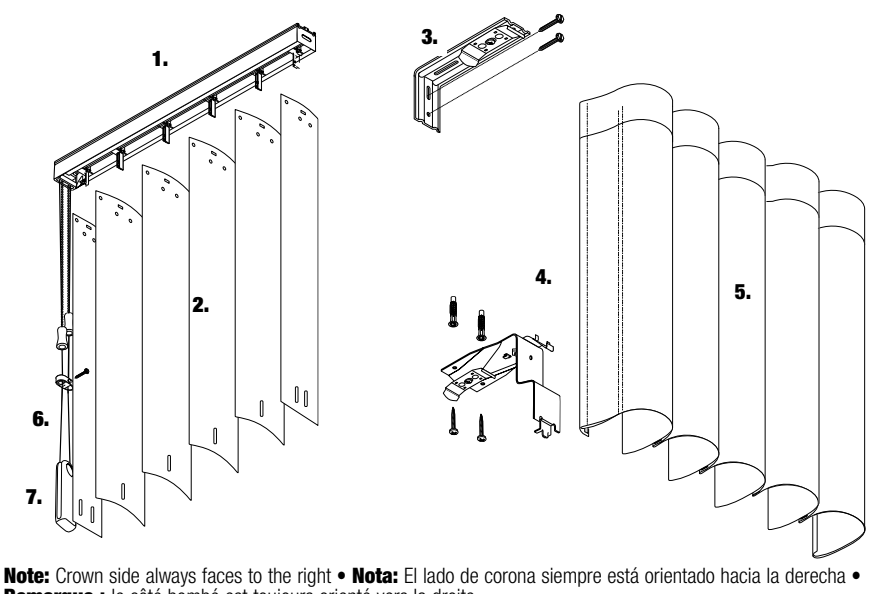

Note: Crown side always faces to the right • **Nota:** El lado de corona siempre está orientado hacia la derecha • **Remarque :** le côté bombé est toujours orienté vers la droite.

Headrail mounting bracket chart

Ordered width	Bracket quantity
≤54"	2
54 1/16" to 81"	3
81 1/16" to 108"	4
108 1/16" to 135"	5
135 1/16" to 162"	6
162 1/16" to 191"	7

Tabla de montaje de soporte de cabezal

Ancho ordenado	Cantidad de soportes
Hasta 137.2 cm	2
137.3 cm hasta 205.7 cm	3
205.8 cm hasta 274.3 cm	4
274.4 cm hasta 342.9 cm	5
343 cm hasta 411.5 cm	6
411.6 cm hasta 485.1 cm	7

Tableau des supports d'installation du boîtier

Largeur commandée	Quantité de boîtier
Jusqu'à 137.2 cm	2
137.3 cm jusqu'à 205.7 cm	3
205.8 cm jusqu'à 274.3 cm	4
274.4 cm jusqu'à 342.9 cm	5
343 cm jusqu'à 411.5 cm	6
411.6 cm jusqu'à 485.1 cm	7

Dauphine valance • Cenefa tipo Dauphine • Cantonnière à la Dauphine

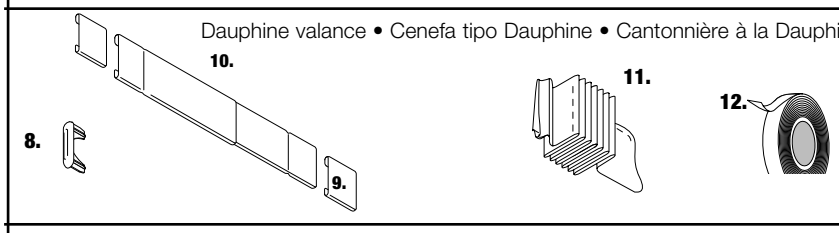

Tools needed • Herramientas necesarias • Outillage nécessaire

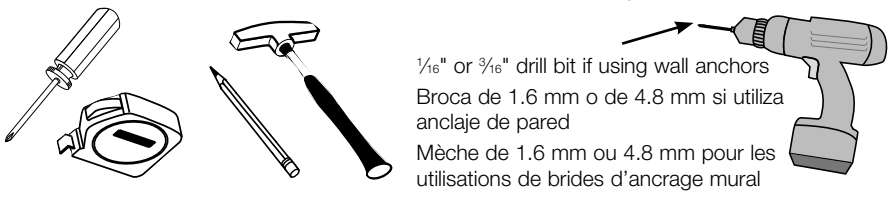

1/16" or 3/16" drill bit if using wall anchors

Broca de 1.6 mm o de 4.8 mm si utiliza anclaje de pared

Mèche de 1.6 mm ou 4.8 mm pour les utilisations de brides d'ancrage mural

2
Use vane to mark headrail location on both sides
Use la tira para marcar la localización del cabezal en ambos extremos
Utiliser une persienne pour marquer l'emplacement du boîtier des deux côtés

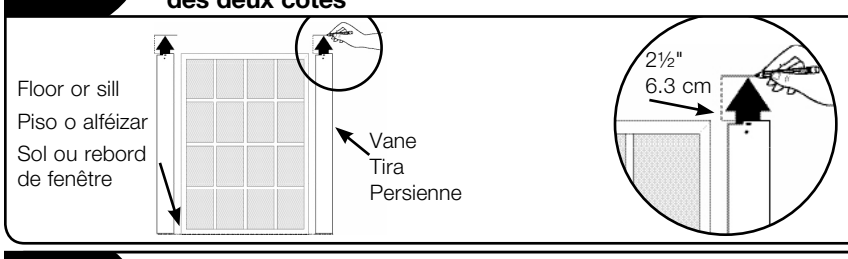

3
Center headrail; mark bracket locations
Centre el cabezal y marque la ubicación de los soportes
Centrer le boîtier ; marquer l'emplacement des supports

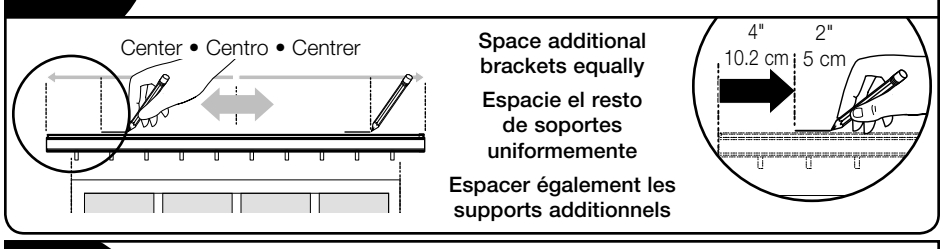

Space additional brackets equally
Espacie el resto de soportes uniformemente
Espacer également les supports additionnels

4
Mark screw locations, drill holes, screw brackets into place
Marque la ubicación de los tornillos, taladre los agujeros, atornille los soportes en su lugar
Marquer l'emplacement des vis, percer des trous, visser les supports en place

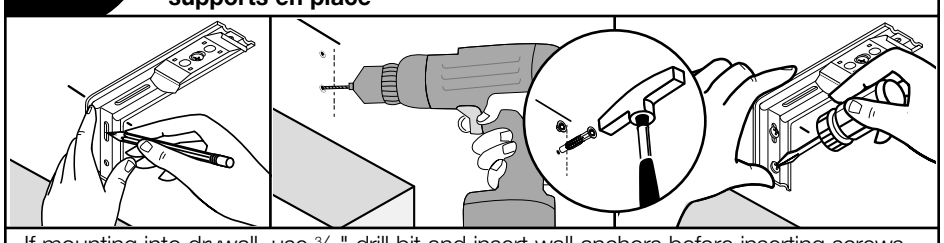

If mounting into drywall, use 3/16" drill bit and insert wall anchors before inserting screws.

Si se monta en pared de cartón-roca utilice una broca de 4.8 mm y coloque anclajes de pared antes de atornillar.

Pour une installation dans une cloison sèche utiliser une mèche de 4.8 mm et insérer des brides d'ancrage mural avant d'insérer les vis.

5
Mount headrail into brackets
Montar el cabezal en los soportes
Installer le rail de retenue sur les pinces

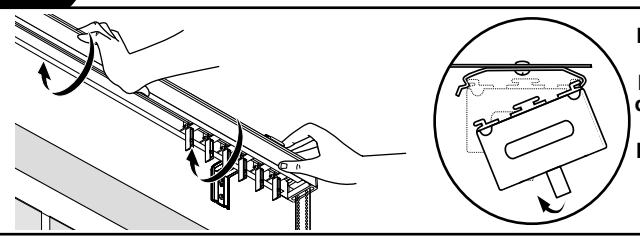

Determine left or right control position
Determine la posición del control izquierda o derecha
Determiner la position de contôle á gauche ou á droite

6
Install valance bracket to headrail
Instale el soporte para cenefa en el riel superior
Installez la support de cantonnière sur le rail de retenue

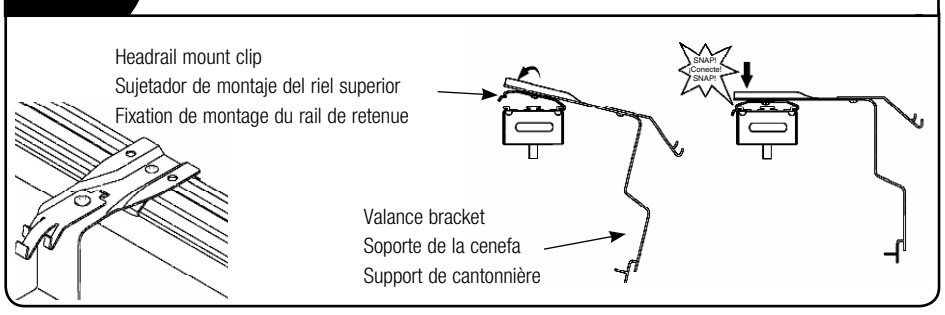

7
Anchor cord guide
Ancle la guía de cuerda
Fixer le guide de cordon

Position cord guide on wall or window frame approximately 5" above the cord weight and screw into position.

Coloque la guía de cuerda en la pared o marco de ventana aproximadamente 12.5 cm arriba de la pesa de cuerda y atornille en su posición.

Positionner le guide de cordon sur le mur ou le dormant à environ 12.5 cm au-dessus du poids de cordon et visser en place.

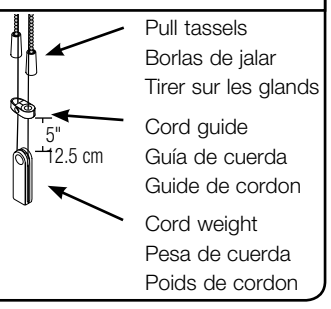

8

Use chain to turn stems open (flat sides facing the side); then, use cord to extend carriages across headrail
Use la cadena para abrir los vástagos (los laterales planos deben estar orientados hacia el lateral); luego, use el cordón para extender los carros por el riel.
Utiliser la chaîne pour pivoter les tiges en position ouverte (côté plat orienté vers le côté); ensuite, utiliser le cordon pour déplacer les chariots sur la longueur du rail de retenue

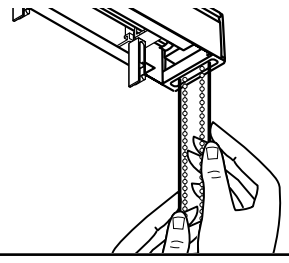

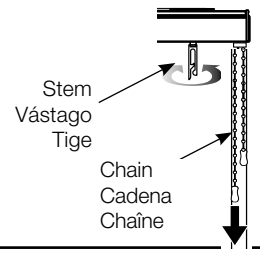

9

Locate 2 end panel vanes
Ubique los 2 paneles de los extremos de la tira
Repérez deux persiennes de panneau d'extrémité

VANE TOP VIEW
VISTA SUPERIOR DE LA TIRA
VUE SUPÉRIEURE DE LA PERSIENNE

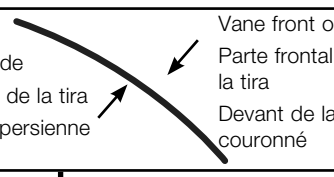

Left end panel vane
Panel del extremo izquierdo de la tira
Persienne de panneau d'extrémité gauche

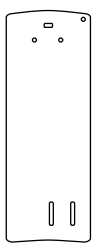

Front of left end panel vane. Slots should be closest to the window.

Parte frontal de la tira del panel del extremo izquierdo. Las ranuras deben estar lo más cerca posible de la ventana.

Devant de la persienne d'extrémité gauche. Les fentes doivent être le plus près de la fenêtre.

Right end panel vane
Panel del extremo derecho de la tira
Persienne de panneau d'extrémité droite

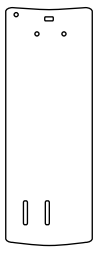

Back of right end panel vane. Slots should be to closest to the window.

Parte posterior de la tira del panel del extremo derecho. Las ranuras deben estar lo más cerca posible de la ventana.

Arrière de la persienne d'extrémité droite. Les fentes doivent être le plus près de la fenêtre.

10

Attach vanes into stems
Conecte las tiras en los vástagos
Attacher les persiennes sur les tiges

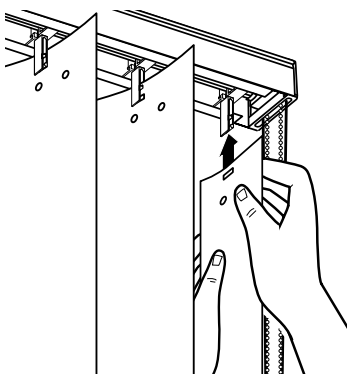

VANE TOP VIEW
VISTA SUPERIOR DE LA TIRA
VUE SUPÉRIEURE DE LA PERSIENNE

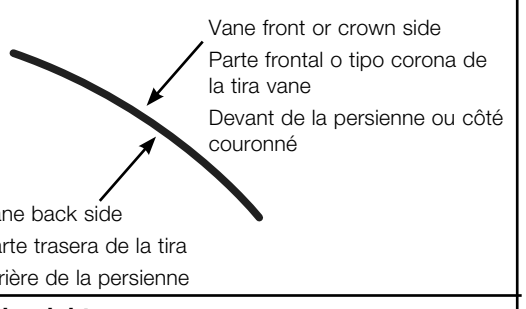

Note: Crown side always faces to the right.

Starting on the right side of your blind, attach the right end vane to the first stem. Then, attach the middle vanes. Finally attach the left end vane to the last stem.

Nota: El lado de corona siempre está orientado hacia la derecha.

Comenzando con el lado derecho de la persiana, fije la tira del extremo derecho con el primer vástago. Luego, fije las tiras del medio. Por último, fije la tira del extremo izquierdo con el último vástago.

Remarque : le côté bombé est toujours orienté vers la droite.

En commençant par le côté droit de votre store, insérez la persienne d'extrémité droite dans la première tige. Ensuite, insérez les persiennes du milieu. Finalement, insérez la persienne d'extrémité gauche dans la dernière tige.

10

Attach fabric to vanes
Conecte la tela a las tiras
Attacher le tissu aux persiennes

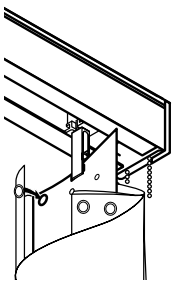

Attach top of sheer fabric.

Starting with the right end vane, insert snap on the back of the upper right corner.

Fije la parte superior de la tela translúcida.

Comenzando con la tira del extremo derecho, introduzca el cierre en la parte posterior de la esquina superior derecha.

Fixez la partie supérieure du tissu transparent.

En commençant par la persienne d'extrémité droite, insérez le mousqueton situé à l'arrière du coin supérieur droit.

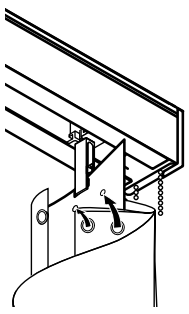

Wrap fabric around the front of the right end vane and insert next two snaps into the **back** side. Snap the next two snaps to the **front**, or crown side of the next vane. Repeat snapping into the crown side for the remaining vanes, including the left end vane. On the last vane, wrap the sheer drapery around the vane and attach the snap to the front side of the vane.

Coloque la tela en la parte frontal de la tira del extremo derecho e introduzca dos cierres en la parte **posterior**. Fije a presión los siguientes dos cierres en la parte **frontal**, o en el lado de corona de la siguiente tira . Repita el proceso de fijar a presión en el lado de corona para las tiras restantes, incluido el panel del extremo izquierdo de la tira. En la última tira, coloque el cortinaje translúcido alrededor de la tira y coloque el cierre en el lado frontal de la tira.

Enroulez le tissu autour de l'avant de la persienne d'extrémité droite et insérez les deux autres mousquetons sur la partie **arrière**. Enclenchez les deux mousquetons suivants à **l'avant**, ou sur le côté bombé, de la persienne suivante. Continuez à enclencher sur le côté bombé du reste des persiennes, y compris la persienne d'extrémité gauche. Sur la dernière persienne, enroulez le rideau transparent autour de la persienne et fixez le mousqueton sur le devant de la persienne.

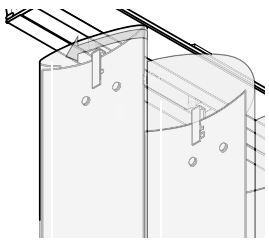

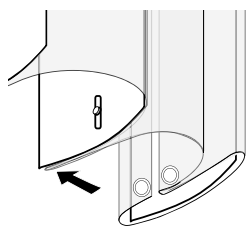

Attach bottom of sheer fabric.

Go back to the right end vane. Attach the first snap on the bottom right of the sheer drapery to the **back** side slot on the first vane. Attach the next snap on the sheer drapery to the slot on the back center of the first vane. For the second through the last vane attach the snap to the **front**, or crown side of the vane. On the last vane, wrap the sheer drapery around the vane and attach the snap to the front side of the vane.

Fije la parte inferior de la tela translúcida.

Vuelva a la tira del extremo derecho. Coloque el primer cierre en la parte **inferior** derecha del cortinaje translúcido a la ranura del lado posterior en la primera tira. Coloque el próximo cierre en el cortinaje translúcido a la ranura en la parte central posterior de la primera tira. Para la segunda y hasta la última tira, coloque el cierre al **frente**, o en el lado de corona, de la tira. En la última tira, coloque el cortinaje translúcido alrededor de la tira y coloque el cierre en el lado frontal de la tira.

Fixez la partie inférieure du tissu transparent.

Retournez à la persienne d'extrémité droite. Fixez le premier mousqueton sur la partie **inférieure** droite du rideau transparent sur la fente arrière de la première persienne. Fixez le mousqueton suivant sur le rideau transparent sur la fente se trouvant au centre arrière de la première persienne. Pour la seconde persienne jusqu'à la dernière, fixez le mousqueton à **l'avant**, ou du côté bombé, de la persienne. Sur la dernière persienne, enroulez le rideau transparent autour de la persienne et fixez le mousqueton sur le devant de la persienne.

12 Prepare Dauphine® valance
Prepare la cenefa tipo Dauphine
Préparer la cantonnière à la Dauphine

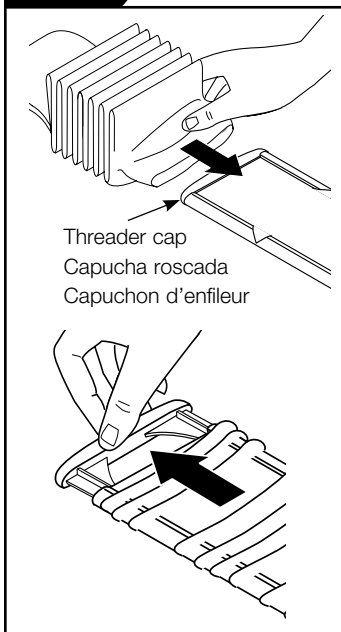

Insert threader cap on end of valance. Slide fabric over threader cap and onto valance. Remove threader cap.

Coloque la tapa del enhebrador en el extremo de la cenefa. Deslice la tela sobre la capucha roscada y dentro de la cenefa. Remueva la capucha roscada.

Insérez le capuchon enfileur sur l'extrémité de la cantonnière. Faire glisser le tissu sur le capuchon d'enfileur et sur la cantonnière. Enlever le capuchon d'enfileur.

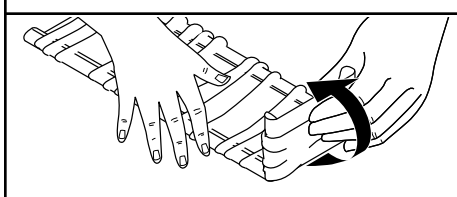

Bend each end of valance 90° at notches.

Doble cada extremo de la cenefa 90° en las marcas.

Plier chaque extrémité de la cantonnière à 90º aux crans.

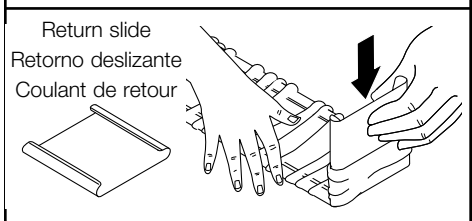

Insert return slides into each end of valance.

Inserte el retorno deslizante en cada extremo de la cenefa.

Insérer les coulants de retour à chaque extrémité de la cantonnière.

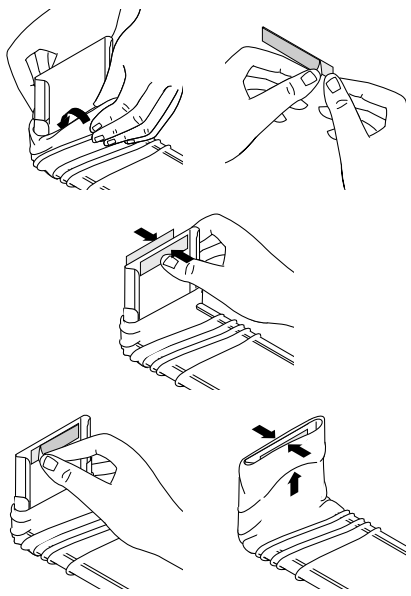

Fold fabric under 1". Attach fabric to ends using double-sided tape.

Doble la tela menos de 25.4mm. Sujete la tela a los extremos utilizando la cinta adhesiva de doble lado.

Replier le tissu d'un pouce 25.4mm. Attacher le tissu aux extrémités en utilisant du ruban adhésif double-face.

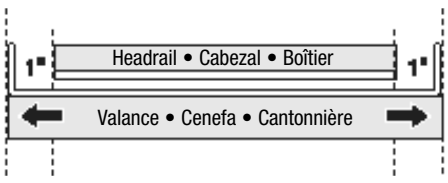

Adjust valance width to 2" wider than the headrail.

Ajuste el ancho de la cenefa 5.1 cm más ancho que el del riel superior.

Réglez la largeur de la cantonnière pour qu'elle dépasser le rail de retenue de 5.1 cm.

13 Attach brackets to Dauphine valance; mount
Conecte los soportes a la cenefa tipo Dauphine; montar
Attacher les supports à la cantonnière à la Dauphine ; monter

Starting 3" from each end, hook the two upper clip hooks to the top back folded edge of the valance; push up on angled portion of bracket while pulling down on valance until lower edge snaps onto lower bracket tabs.

Comenzando con 7.6 cm desde cada extremo, enganche los dos ganchos de sujetador superiores al borde superior trasero plegado de la cenefa; empuje hacia arriba en la parte en ángulo del soporte mientras empuja hacia abajo en la cenefa hasta que el borde inferior se encaje en las lengüetas del soporte inferior.

En commençant à une distance de 7.6 cm de chaque extrémité, agrafez les deux crochets de fixation supérieurs au rebord plié supérieur arrière de la cantonnière; poussez la partie en angle du support tout en tirant la cantonnière vers le bas jusqu'à le rebord inférieur s'enclenche sur les onglets du support inférieur.

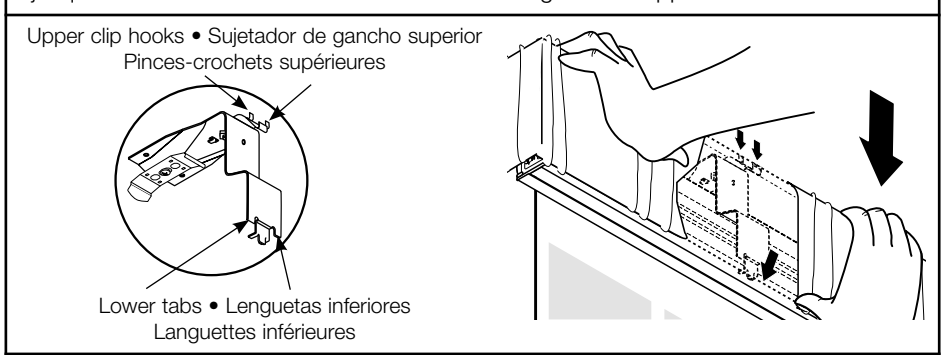

Dauphine valance • Cenefa tipo Dauphine
Cantonnière à la Dauphine

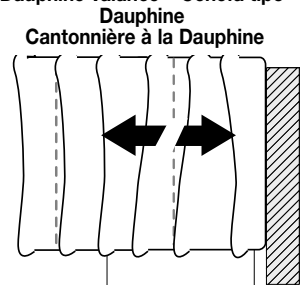

Adjust return slides to the wall

Ajuste el retorno deslizante a la pared

Ajuster les coulants de retour par rapport au mur

Cleaning and care
Cuidado y limpieza
Soins et nettoyage

Recommended instructions: Fabric is steam pressed in the manufacturing process. If desired, you may touch up fabric by steaming after installation. To steam, install headrail, vanes and attach fabric to top of vanes with snaps. Do not attach fabric at bottom of vanes. Apply steam by holding the steam iron or steam head 4" away from the fabric. Apply steam along the length of the fabric. **DO NOT apply steam directly against the fabric. DO NOT iron the fabric pleats.** Hang damp sheer on vanes and reshape. Allow fabric to dry with the vanes in the open position. Fabric may be feather dusted or vacuumed at a low suction setting to remove dust. Fabric is machine washable. Use the gentle cycle, warm water, delicate wash and mild laundry detergent. Do not use chlorine bleach. **DO NOT machine dry the fabric.**

Instrucciones recomendadas: La tela se prensa a vapor en el proceso de fabricación. Si lo desea, puede dar retoques a la tela tratándola al vapor después de la instalación. Para tratar al vapor, instale un riel, las paletas y sujete la tela en la parte superior de las paletas con cierres a presión. No sujete la tela en la parte inferior de las paletas. Para aplicar vapor, sujete la plancha a vapor o el cabezal a vapor a 10 cm de distancia de la tela. Aplique vapor a lo largo de toda la tela. **NO aplique vapor directamente contra la tela. NO planche los pliegues de la tela.** Cuélguela mojada de las hojas y estírela. Permita que se seque con las hojas en la posición abierta. La tela puede limpiarse con un plumero o aspirarse con una configuración de baja succión para quitar el polvo. La tela puede lavarse en lavarropas. Emplee el ciclo suave, agua tibia, un lavado delicado y detergente suave para lavar la ropa. La tela puede colgarse en las paletas para secarla. No emplee lejía. **NO lave la tela en lavarropas.**

Directives recommandées : le tissu est pressé à la vapeur au cours du processus de fabrication. Si vous le désirez, vous pouvez retoucher le tissu à la vapeur après l'installation. Pour presser à la vapeur, installez le rail de retenue, les persiennes et fixez le tissu sur la partie supérieure des persiennes avec les mousquetons. Ne fixez pas le tissu dans la partie inférieure des persiennes. Appliquez de la vapeur en tenant le fer à vapeur ou la tête de vapeur à une distance de 10 cm du tissu. **Appliquez la vapeur sur la longueur du tissu. N'appliquez PAS la vapeur directement contre le tissu.** NE repassez PAS les plis du tissu. Suspendez le tissu humide sur les persiennes et remodelez-le. Laissez le tissu sécher en gardant les persiennes en position ouverte. Le tissu peut être dépoussiéré au plumeau ou à l'aspirateur, à faible aspiration. Le tissu est lavable à la machine. Utilisez le cycle doux, de l'eau tiède, le lavage délicat et du détergent à lessive doux. N'utilisez pas du blanc de lessive au chlore. **Ne faites pas sécher le tissu dans une sécheuse.**

Customers located in the USA and Canada contact our Customer Service Center at
1-800-221-6352
Springs Window Fashions LLC
P.O. Box 500, 8467 Route 405 South
Montgomery, PA 17752

Clientes de México: llamar al 01-800-909-0793 para obtener instrucciones sobre el lugar al que deben enviar el producto para su reparación.

Importador en México:
Springs Window Fashions Sales Company de México, S. de R.L. de C.V.
Carretera Federal Reynosa a Matamoros Sin Número Edif 10A
Prologis Park, Ciudad Reynosa Tamaulipas CP 88780
TEL. (899) 954-0361